VIDEOMAX

Справочное пособие

Подключение исполнительных устройств к USB реле/лучи SL USBIO (4/4, 16/8, 24/4) на базе ПО Интеллект

Инженерно-техническое подразделение компании Видеомакс
г. Москва. Июль 2015 г.

1. Оборудование и Программное обеспечение.

В ходе подготовки справочного пособия использовалось следующее оборудование и ПО:

1. Программный комплекс **Интеллект 4.9.6**
2. Плата USB реле/лучи **SL USBIO 4/4**
3. Устройство коммутационное **УК-ВК/03**
4. Видеосервер **VIDEOMAX-IP-Int-16-8000-ID4**

2. Общие данные.

Нередко в системах видеонаблюдения возникает необходимость управления внешними исполнительными устройствами: сиреной, электромагнитным замком, прожектором, оповещателем и т.п. Включение с сервера таких устройств возможно как в ручном режиме, так и автоматически по каким-либо событиям в системе. Например, можно организовать оповещение оператора о потери связи с IP-камерой включив сирену или световой оповещатель, можно включать освещение на периметре по сработке детектора движения в камере.

Управление внешними исполнительными устройствами от видеосервера на базе ПО Интеллект возможно организовать следующими способами:

- через выходы управления на IP-устройствах (IP-камеры, IP-кодеры)
- через активацию выходов в релейных блоках интегрированного оборудования ОПС
- используя платы SL USBIO установленные в видеосервер

В данном справочном пособии приведены примеры подключения исполнительных устройств к плате SL USBIO.



Внимание! Информация, представленная в данном справочном пособии актуальна на момент публикации на информационных ресурсах компании ООО «Видеомакс».

3. Характеристики реле в платах SL USBIO.

Реле в платах SL USBIO имеют ограничения по возможностям управления внешними устройствами:

- коммутация напряжения до 80В
- ток потребления при коммутации через реле до 500мА

Контакты реле в SL USBIO имеют полярность. Коммутировать через такое реле можно только постоянный ток.

© ООО «Видеомакс». www.videomax.ru

Если указанных параметров недостаточно и вам требуется обеспечить управление высоковольтными или мощными устройствами, то следует использовать переходные коммутационные устройства (пускатели, реле и т.п.).

4. Подключение низковольтной слаботочной нагрузки

Для управления небольшой сиреной, оповещателем, включения электрозамка со специальным входом управления, вполне достаточно возможностей встроенного в SL USBIO реле. Схема подключения такого оборудования изображена на Рис. 1

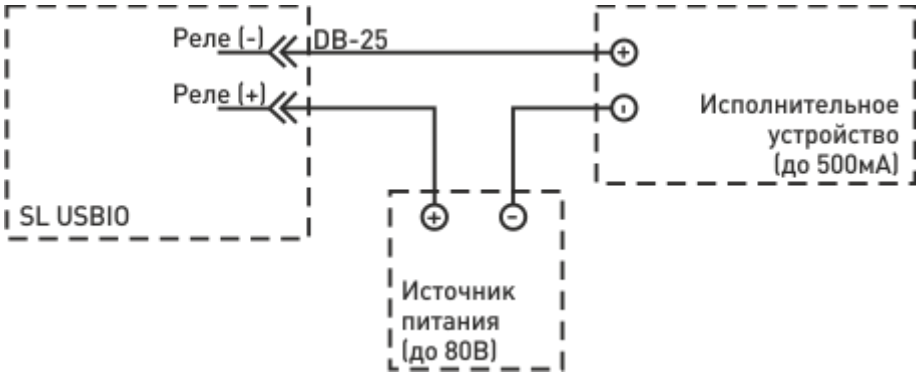

Рис. 1 Подключение слаботочных устройств к SL USBIO

Для подключения к плате необходимо распаять разъем DB-25, который входит в комплект с платой SL USBIO в соответствии с разводкой, указанной в документации к плате.

Внимание! При коммутации индуктивной нагрузки, такой как электромагнитный замок без управления, рекомендуется использовать переходные реле Рис. 2

5. Включение мощных потребителей

Если требуется организовать управление мощными потребителями, высоковольтными устройствами, то в этом случае следует использовать переходные коммутационные устройства. Примеры использования в качестве переходного устройства УК-ВК на Рис. 2 и Рис. 3.

© ООО «Видеомакс». www.videomax.ru

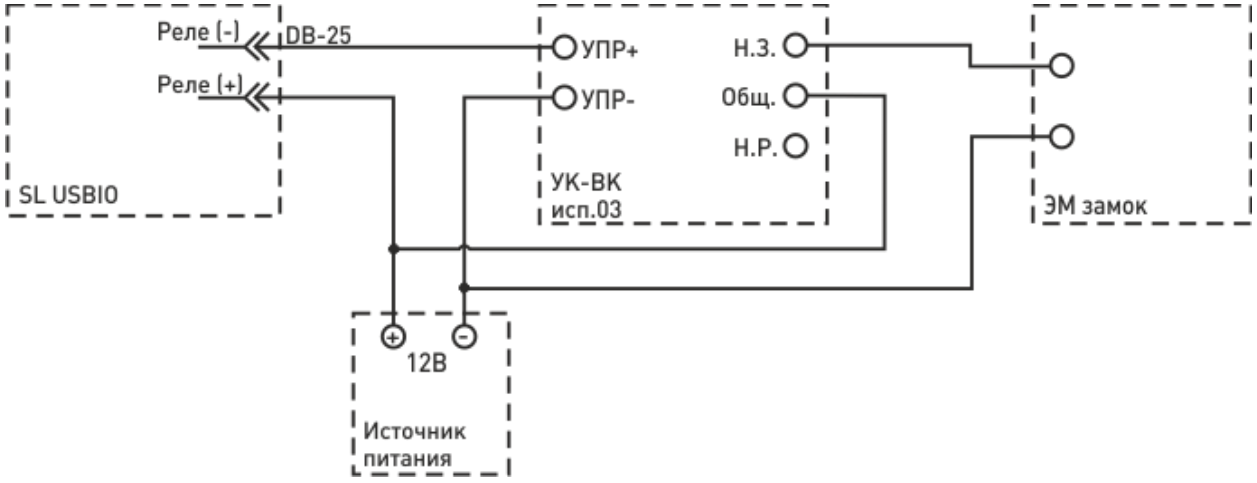

Рис. 2 Включение электромагнитного замка без управления

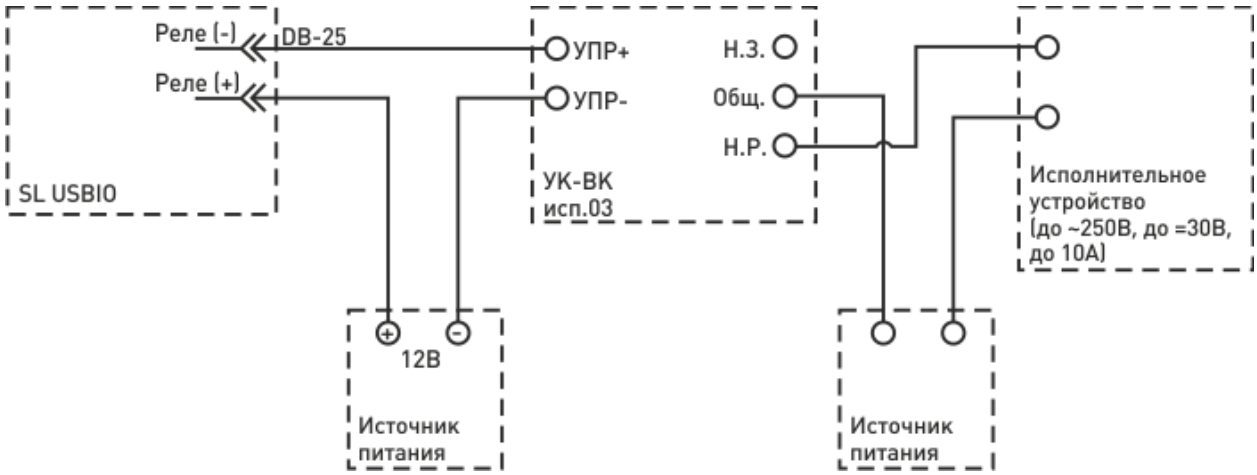

Рис. 3 Коммутация исполнительного устройства с использованием УК-ВК/03

6. Заключение

Мы надеемся, что наши рекомендации и примеры будут полезны и помогут инженерам более эффективно выстраивать работу системы видеонаблюдения.

По любым вопросам, связанными с данным справочным материалом, можно обратиться в поддержку проектировщиков Видеомакс.

Оперативная консультация по телефону 8 (495) 640-55-46,

либо по бесплатному номеру 8 800 302-55-46.

Также можно воспользоваться email: info@videomax.ru.

Специалисты компании Видеомакс готовы проанализировать проектные решения систем видеонаблюдения с точки зрения их оптимальности и правильного подбора станционного оборудования и провести аудит проекта. Более детально с этой услугой вы можете ознакомиться по ссылке https://www.videomax.ru/promo/audit-proektov/. Все услуги бесплатны.

© ООО «Видеомакс». www.videomax.ru

7. Ограничение ответственности

Ни при каких обстоятельствах ООО «Видеомакс» не несет ответственности за ошибки и/или упущения, допущенные в данном справочном пособии, и понесенные, в связи с этим убытки при применении информации, изложенной в справочном пособии (прямые или косвенные, включая упущенную выгоду).

© ООО «Видеомакс». www.videomax.ru