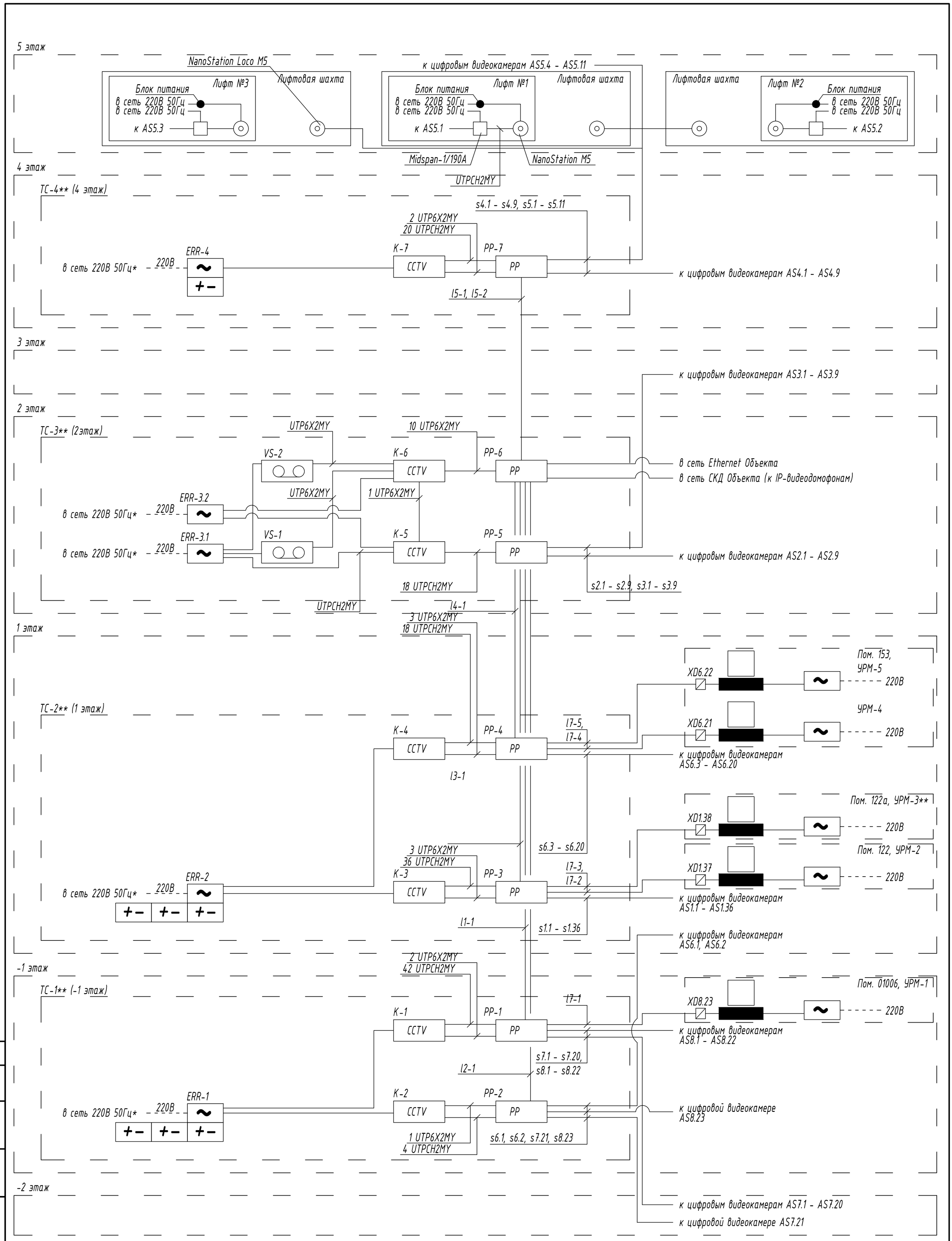

Примечания
* - предусмотрено по разделу ЭОМ.
** - оборудование, предоставляемое Заказчиком
Расчет потоков приведен в таблице 1 (лист 3/3).

Изм.	Лист	Кол.уч.	N док.	Подпись	Дата	-СОТ		
						Объект: Административное здание		
ГИП		Юнисов				Система охранная телевизионная	Стадия	Лист	Листов
Н. контр.		Юнисов					Р	3/1	4
Разраб.		Коровин				Схема структурная	ООО «Видеомакс»		

Согласовано
Взам. инв. №
Подпись и дата
Инв. № подл.

Формат А2

Шкаф ТС-1 на -1 этаже

Наименование	Позиция	Обозначение				
DS-2CD2722F-IS	AS7.1		UTPCH1MY	XB7.1	s7.1	23
DS-2CD2722F-IS	AS7.2		UTPCH1MY	XB7.2	s7.2	24
DS-2CD2722F-IS	AS7.3		UTPCH1MY	XB7.3	s7.3	25
DS-2CD2722F-IS	AS7.4		UTPCH1MY	XB7.4	s7.4	26
DS-2CD2722F-IS	AS7.5		UTPCH1MY	XB7.5	s7.5	27
DS-2CD2722F-IS	AS7.6		UTPCH1MY	XB7.6	s7.6	28
DS-2CD2722F-IS	AS7.7		UTPCH1MY	XB7.7	s7.7	29
DS-2CD2722F-IS	AS7.8		UTPCH1MY	XB7.8	s7.8	30
DS-2CD2722F-IS	AS7.9		UTPCH1MY	XB7.9	s7.9	31
DS-2CD2722F-IS	AS7.10		UTPCH1MY	XB7.10	s7.10	32
DS-2CD2722F-IS	AS7.11		UTPCH1MY	XB7.11	s7.11	33
DS-2CD2722F-IS	AS7.12		UTPCH1MY	XB7.12	s7.12	34
DS-2CD2722F-IS	AS7.13		UTPCH1MY	XB7.13	s7.13	35
DS-2CD2722F-IS	AS7.14		UTPCH1MY	XB7.14	s7.14	36
DS-2CD2122FWD-IS	AS7.15		UTPCH1MY	XB7.15	s7.15	37
DS-2CD2122FWD-IS	AS7.16		UTPCH1MY	XB7.16	s7.16	38
DS-2CD2122FWD-IS	AS7.17		UTPCH1MY	XB7.17	s7.17	39
DS-2CD2122FWD-IS	AS7.18		UTPCH1MY	XB7.18	s7.18	40
DS-2CD2122FWD-IS	AS7.19		UTPCH1MY	XB7.19	s7.19	41
AXIS M3005-V	AS7.20		UTPCH1MY	XB7.20	s7.20	42

Наименование	Позиция	Обозначение				
DS-2CD2722F-IS	AS8.1		UTPCH1MY	XB8.1	s8.1	1
DS-2CD2722F-IS	AS8.2		UTPCH1MY	XB8.2	s8.2	2
DS-2CD2722F-IS	AS8.3		UTPCH1MY	XB8.3	s8.3	3
DS-2CD2722F-IS	AS8.4		UTPCH1MY	XB8.4	s8.4	4
DS-2CD2722F-IS	AS8.5		UTPCH1MY	XB8.5	s8.5	5
DS-2CD2722F-IS	AS8.6		UTPCH1MY	XB8.6	s8.6	6
DS-2CD2722F-IS	AS8.7		UTPCH1MY	XB8.7	s8.7	7
DS-2CD2722F-IS	AS8.8		UTPCH1MY	XB8.8	s8.8	8
DS-2CD2722F-IS	AS8.9		UTPCH1MY	XB8.9	s8.9	9
DS-2CD2722F-IS	AS8.10		UTPCH1MY	XB8.10	s8.10	10
DS-2CD2722F-IS	AS8.11		UTPCH1MY	XB8.11	s8.11	11
DS-2CD2722F-IS	AS8.12		UTPCH1MY	XB8.12	s8.12	12
DS-2CD2722F-IS	AS8.13		UTPCH1MY	XB8.13	s8.13	13
DS-2CD2122FWD-IS	AS8.14		UTPCH1MY	XB8.14	s8.14	14
DS-2CD2122FWD-IS	AS8.15		UTPCH1MY	XB8.15	s8.15	15
DS-2CD2122FWD-IS	AS8.16		UTPCH1MY	XB8.16	s8.16	16
DS-2CD2122FWD-IS	AS8.17		UTPCH1MY	XB8.17	s8.17	17
DS-2CD2122FWD-IS	AS8.18		UTPCH1MY	XB8.18	s8.18	18
DS-2CD2122FWD-IS	AS8.19		UTPCH1MY	XB8.19	s8.19	19
DS-2CD2122FWD-IS	AS8.20		UTPCH1MY	XB8.20	s8.20	20
DS-2CD2122FWD-IS	AS8.21		UTPCH1MY	XB8.21	s8.21	21
AXIS M3005-V	AS8.22		UTPCH1MY	XB8.22	s8.22	22

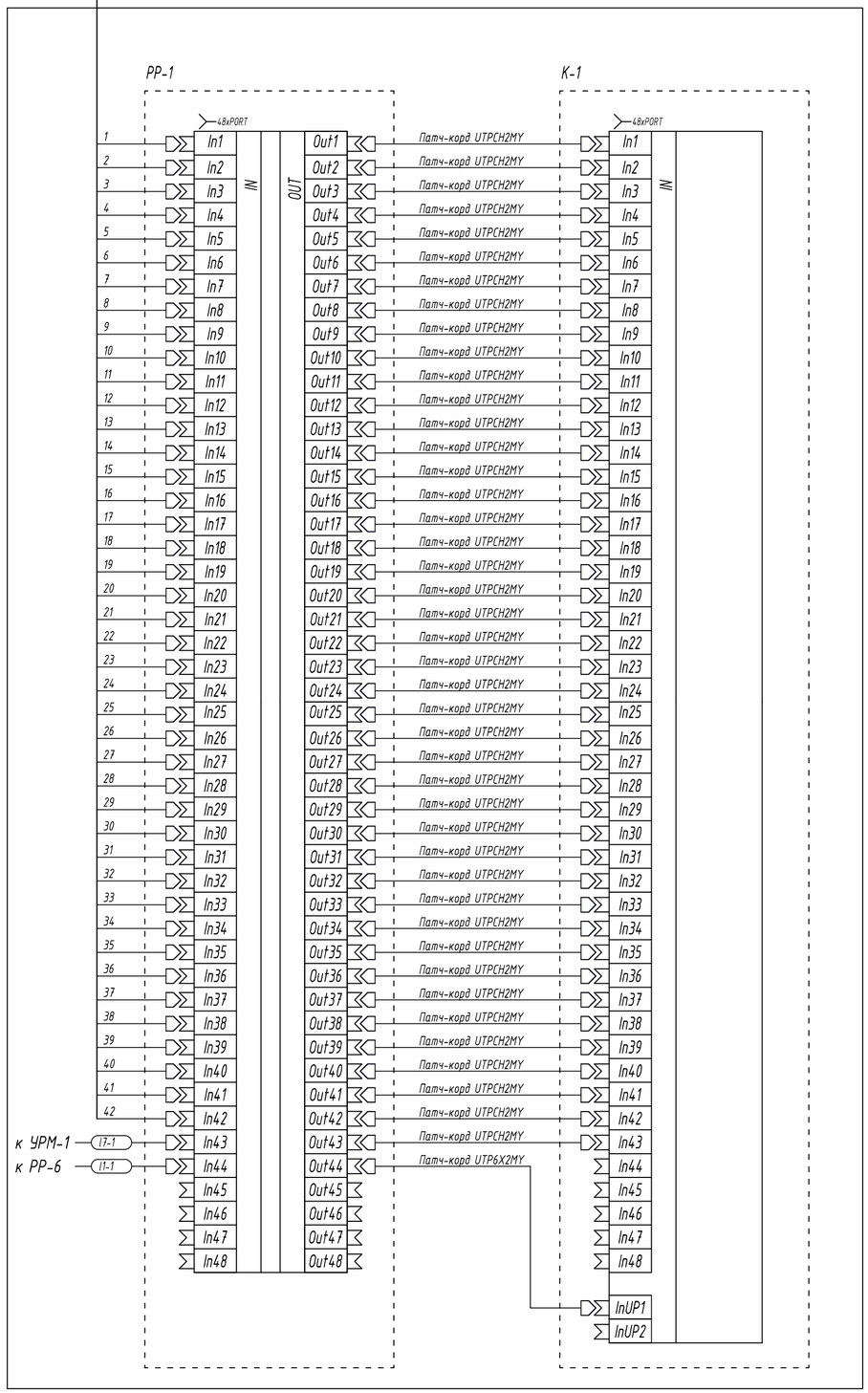

Примечания

1 Электроснабжение установки предусмотрено по проекту ЭОМ.

2 Непромаркированные кабели - штатные жгуты аппаратуры.

3 Защитное заземление 4 Ом обеспечивает Заказчик.

Согласовано

Взам. инв. №

Подпись и дата

Инв. № подл.

Изм.	Лист	Кол.уч.	N док.	Подпись	Дата	-СОТ		
						Объект: Административное здание		
ГИП		Юнисов				Система охранная телевизионная	Стадия	Лист	Листов
Н. контр.		Юнисов					Р	4/1	2
Разраб.		Коровин				Схема соединений шкафа ТС-1	ООО «Видеомакс»		

Формат А2

Шкаф ТС-1 на -1 этаже

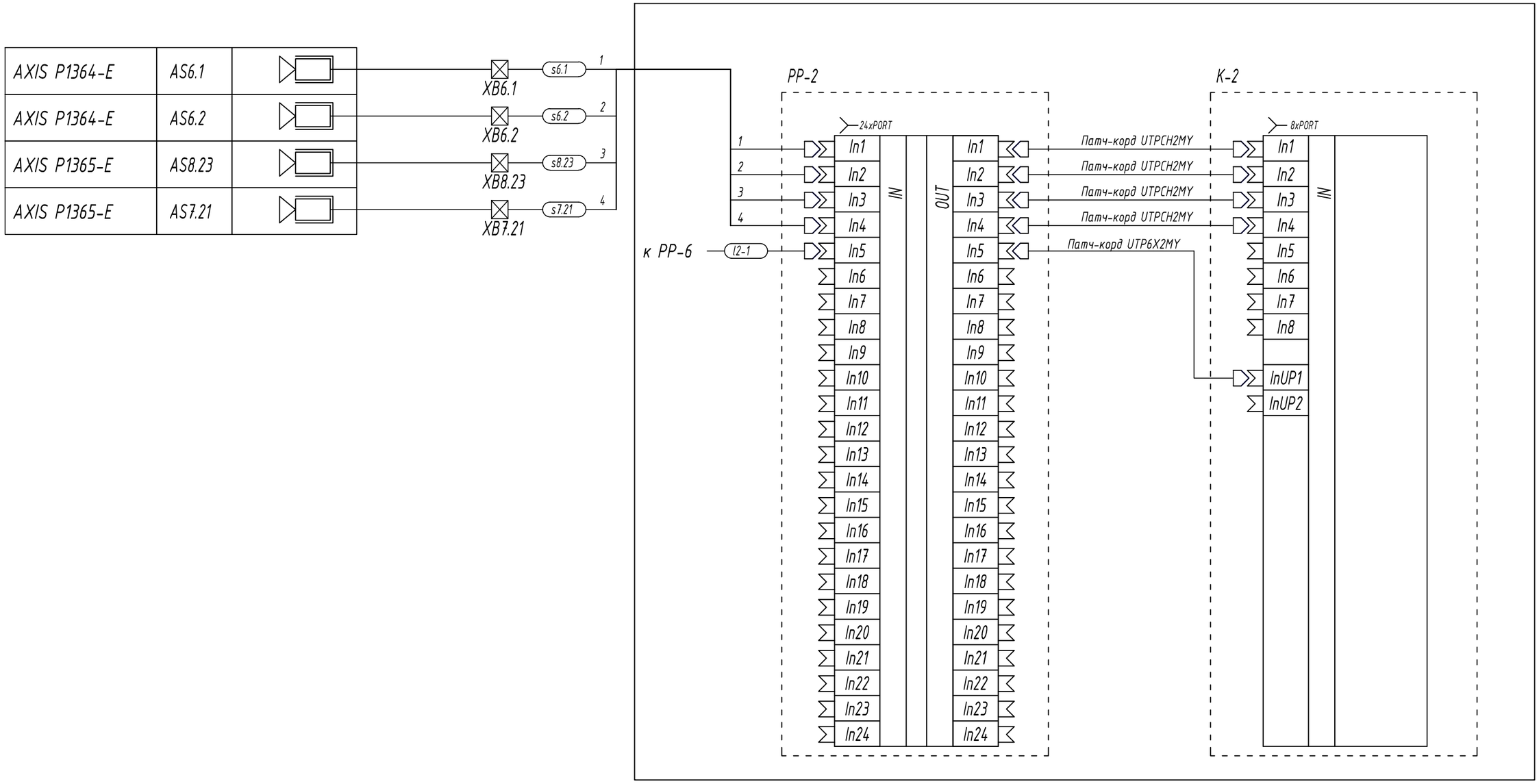

Примечания

1 Электроснабжение установки предусмотрено по проекту ЭОМ.

2 Непромаркированные кабели - штатные жгуты аппаратуры.

3 Защитное заземление 4 Ом обеспечивает Заказчик.

Изм.	Кол.уч	Лист	Nдок.	Подпись	Дата	-СОТ	Лист 4/2

Согласовано

Взам. инв. №

Подпись и дата

Инв. № подл.

Формат А3

Шкаф ТС-2 на 1 этаже

Наименование	Позиция	Обозначение					
AXIS M3005-V	AS1.1		UTPCH1MY	XD1.1	s1.1	1
AXIS P3225-LV	AS1.2		UTPCH1MY	XD1.2	s1.2	2
AXIS M3005-V	AS1.3		UTPCH1MY	XD1.3	s1.3	3
AXIS M3005-V	AS1.4		UTPCH1MY	XD1.4	s1.4	4
AXIS M3004-V	AS1.5		UTPCH1MY	XD1.5	s1.5	5
AXIS M3005-V	AS1.6		UTPCH1MY	XD1.6	s1.6	6
AXIS M3005-V	AS1.7		UTPCH1MY	XD1.7	s1.7	7
DS-2CD2722F-IS	AS1.8		UTPCH1MY	XD1.8	s1.8	8
AXIS M3005-V	AS1.9		UTPCH1MY	XD1.9	s1.9	9
AXIS M3005-V	AS1.10		UTPCH1MY	XD1.10	s1.10	10
AXIS M3005-V	AS1.11		UTPCH1MY	XD1.11	s1.11	11
DS-2CD2722F-IS	AS1.12		UTPCH1MY	XD1.12	s1.12	12
DS-2CD2722F-IS	AS1.13		UTPCH1MY	XD1.13	s1.13	13
DS-2CD2722F-IS	AS1.14		UTPCH1MY	XD1.14	s1.14	14
DS-2CD2722F-IS	AS1.15		UTPCH1MY	XD1.15	s1.15	15
DS-2CD2722F-IS	AS1.16		UTPCH1MY	XD1.16	s1.16	16
AXIS M3005-V	AS1.17		UTPCH1MY	XD1.17	s1.17	17
AXIS P3225-LV	AS1.18		UTPCH1MY	XD1.18	s1.18	18

Наименование	Позиция	Обозначение				
AXIS M3006-V	AS1.19		UTPCH1MY	XD1.19	s1.19	19
AXIS M1125	AS1.20		UTPCH1MY	XD1.20	s1.20	20
AXIS M1125	AS1.21		UTPCH1MY	XD1.21	s1.21	21
AXIS M3005-V	AS1.22		UTPCH1MY	XD1.22	s1.22	22
AXIS M3007-P	AS1.23		UTPCH1MY	XD1.23	s1.23	23
DS-2CD2122FWD-IS	AS1.24		UTPCH1MY	XD1.24	s1.24	24
AXIS P3225-LV	AS1.25		UTPCH1MY	XD1.25	s1.25	25
AXIS P1365	AS1.26		UTPCH1MY	XD1.26	s1.26	26
AXIS M3005-V	AS1.27		UTPCH1MY	XD1.27	s1.27	27
AXIS P1365	AS1.28		UTPCH1MY	XD1.28	s1.28	28
AXIS P3225-LV	AS1.29		UTPCH1MY	XD1.29	s1.29	29
AXIS M1125	AS1.30		UTPCH1MY	XD1.30	s1.30	30
DS-2CD2122FWD-IS	AS1.31		UTPCH1MY	XD1.31	s1.31	31
AXIS M3005-V	AS1.32		UTPCH1MY	XD1.32	s1.32	32
AXIS M3007-P	AS1.33		UTPCH1MY	XD1.33	s1.33	33
AXIS M3005-V	AS1.34		UTPCH1MY	XD1.34	s1.34	34
DS-2CD2122FWD-IS	AS1.35		UTPCH1MY	XD1.35	s1.35	35
DS-2CD2722F-IS	AS1.36		UTPCH1MY	XD1.36	s1.36	36

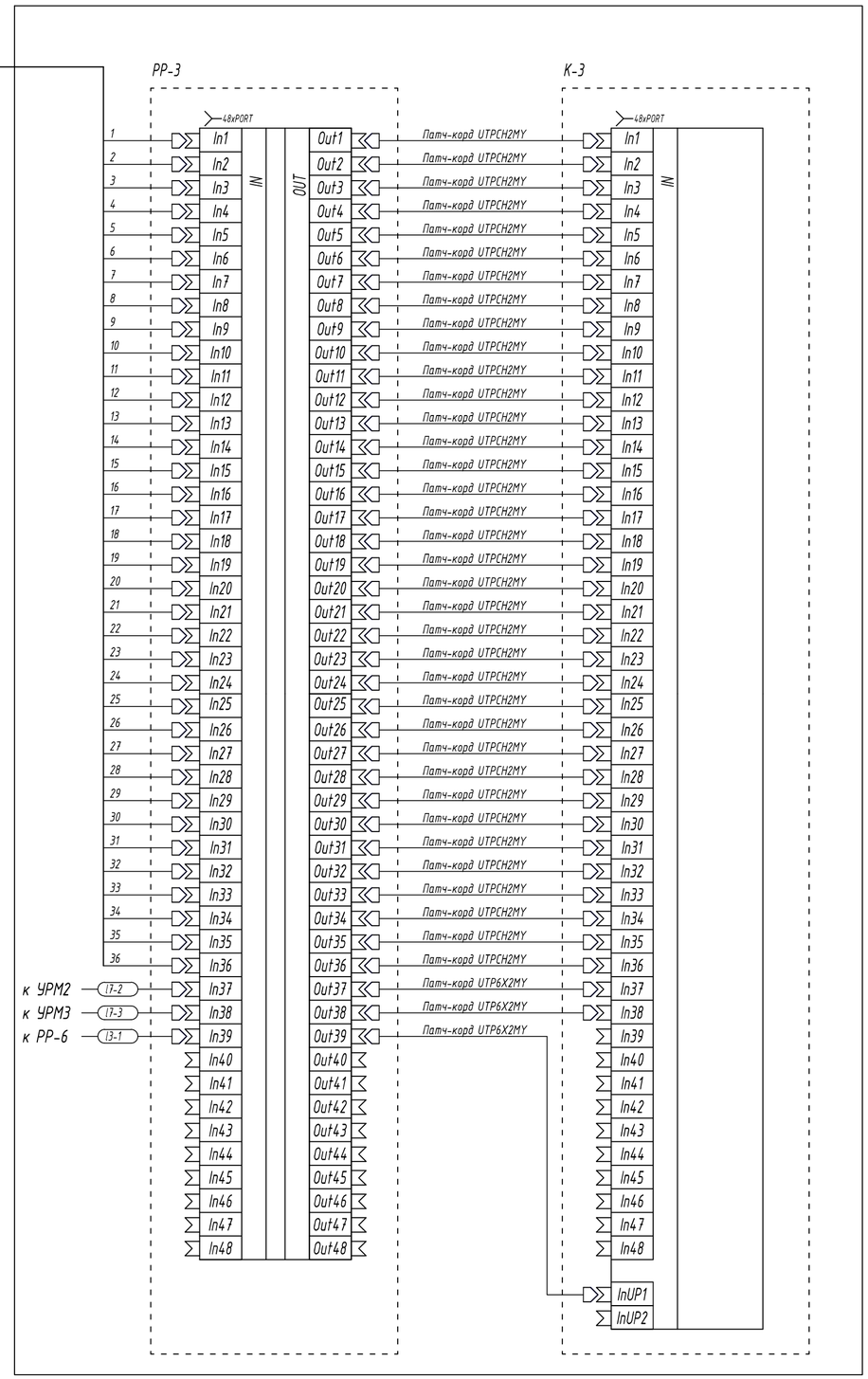

Примечания

1 Электроснабжение установки предусмотрено по проекту ЭОМ.

2 Непромаркированные кабели - штатные жгуты аппаратуры.

3 Защитное заземление 4 Ом обеспечивает Заказчик.

Изм.	Лист	Кол.уч.	N док.	Подпись	Дата
ГИП		Юнисов			
Н. контр.		Юнисов			
Разраб.		Коровин			

-СОТ

Объект: Административное здание

Система охранная телевизионная

Стадия	Лист	Листов
Р	5/1	2

Схема соединений шкафа ТС-2

ООО «Видеомакс»

Согласовано

Взам. инв. №

Подпись и дата

Инв. № подл.

Формат А2

Шкаф ТС-2 на 1 этаже

Наименование	Позиция	Обозначение
AXIS P1435-LE	AS6.3	
AXIS P1435-E	AS6.4	
AXIS P1435-E	AS6.5	
AXIS P1435-E	AS6.6	
AXIS P1435-E	AS6.7	
AXIS P1435-E	AS6.8	
DS-2CD2722F-IS	AS6.9	
DS-2CD2722F-IS	AS6.10	
AXIS P1365-E	AS6.11	
AXIS P1364-E	AS6.12	
AXIS P1435-LE	AS6.13	
AXIS P1435-LE	AS6.14	
AXIS P1435-LE	AS6.15	
AXIS P1435-LE	AS6.16	
AXIS P1435-LE	AS6.17	
AXIS P1435-LE	AS6.18	
DS-2CD2722F-IS	AS6.19	
DS-2CD2722F-IS	AS6.20	

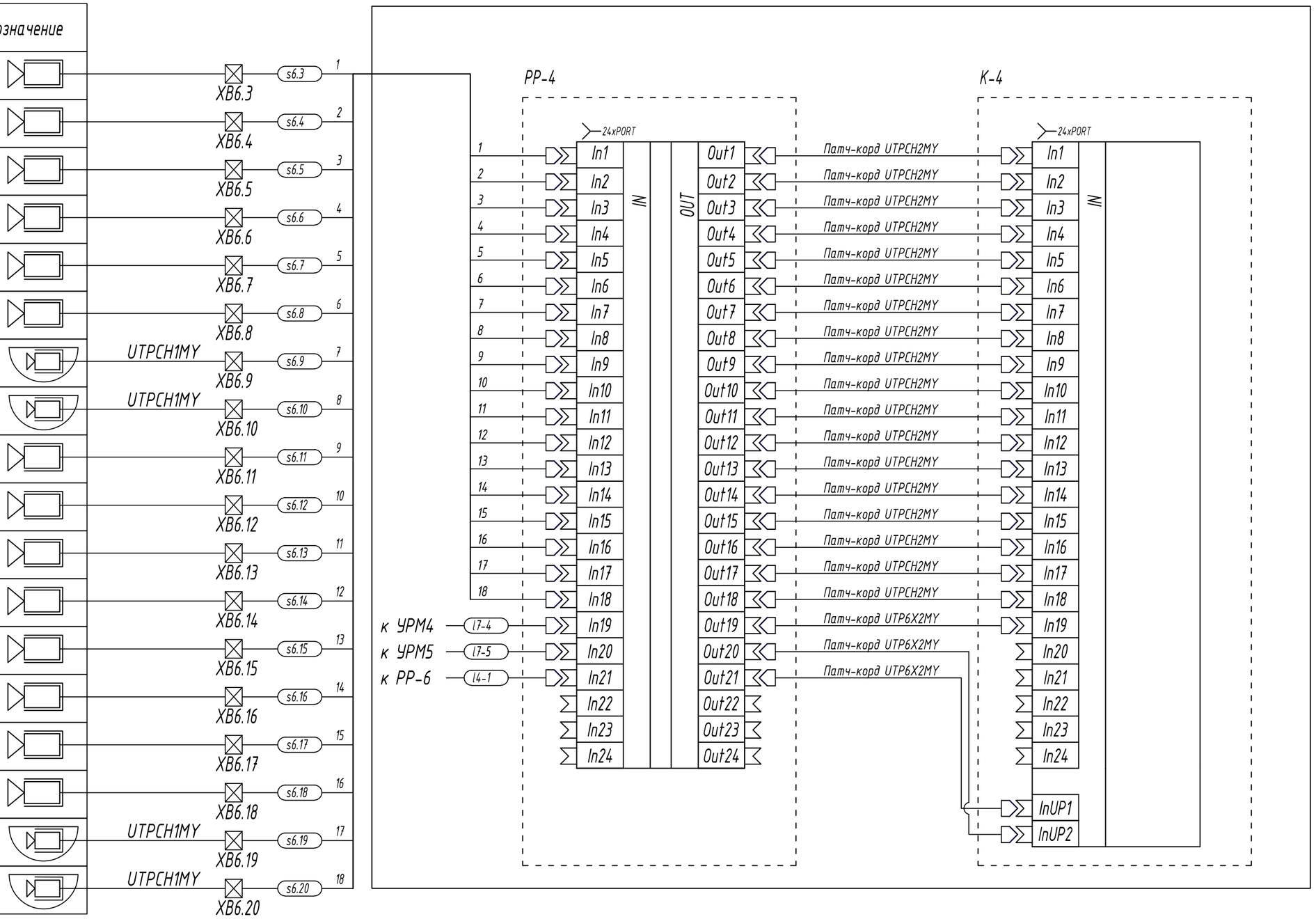

Примечания

1 Электроснабжение установки предусмотрено по проекту ЭОМ.

2 Непромаркированные кабели - штатные жгуты аппаратуры.

3 Защитное заземление 4 Ом обеспечивает Заказчик.

Согласовано

Взам. инв. №

Подпись и дата

Инв. № подл.

Изм.	Кол.уч	Лист	Nдок.	Подпись	Дата	-СОТ	Лист 5/2

Формат А3

Шкаф ТС-3 на 2 этаже

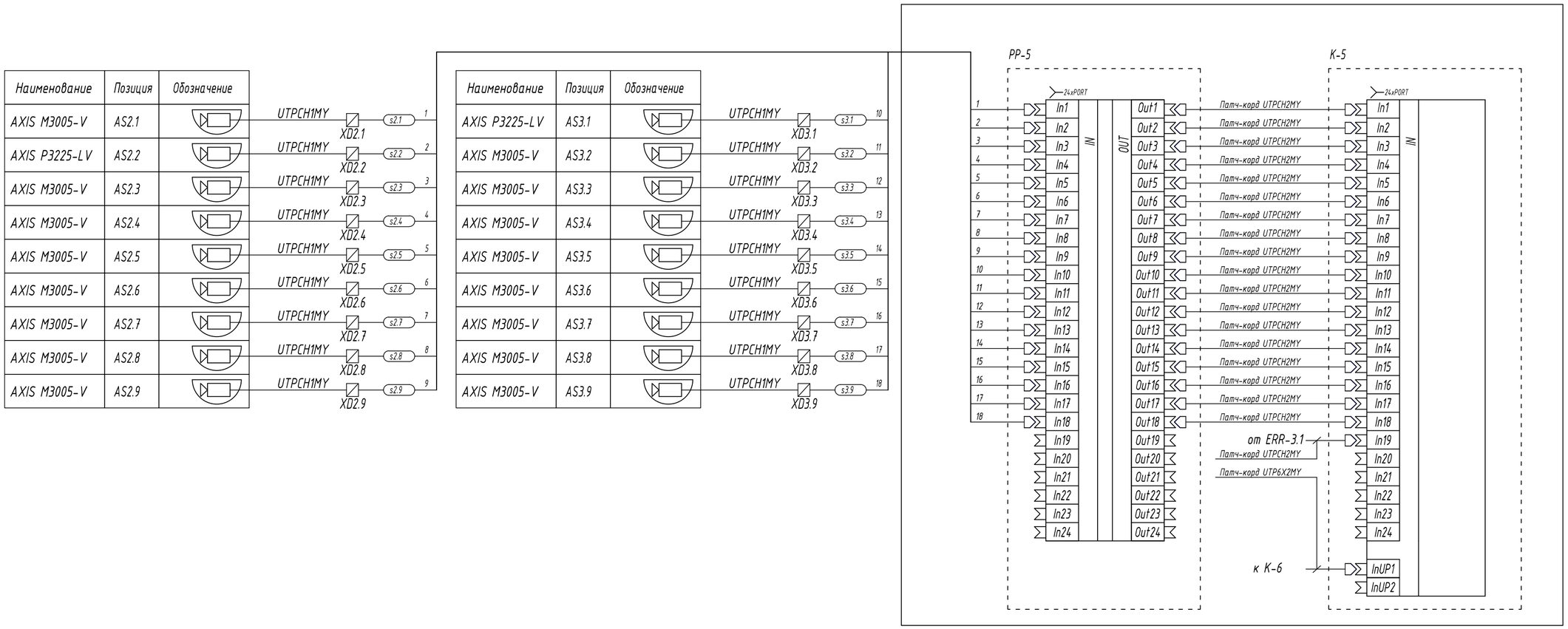

Примечания

1 Электроснабжение установки предусмотрено по проекту ЭОМ.

2 Непромаркированные кабели - штатные жгуты аппаратуры.

3 Защитное заземление 4 Ом обеспечивает Заказчик.

Изм.	Лист	Кол.уч.	N док.	Подпись	Дата	-СОТ		
						Объект: Административное здание		
ГИП		Юнисов				Система охранная телевизионная	Стадия	Лист	Листов
Н. контр.		Юнисов					Р	6/1	2
Разраб.		Коровин				Схема соединений шкафа ТС-3	ООО «Видеомакс»		

Согласовано

Взам. инв. №

Подпись и дата

Инв. № подл.

Формат А2

Шкаф ТС-3 на 2 этаже

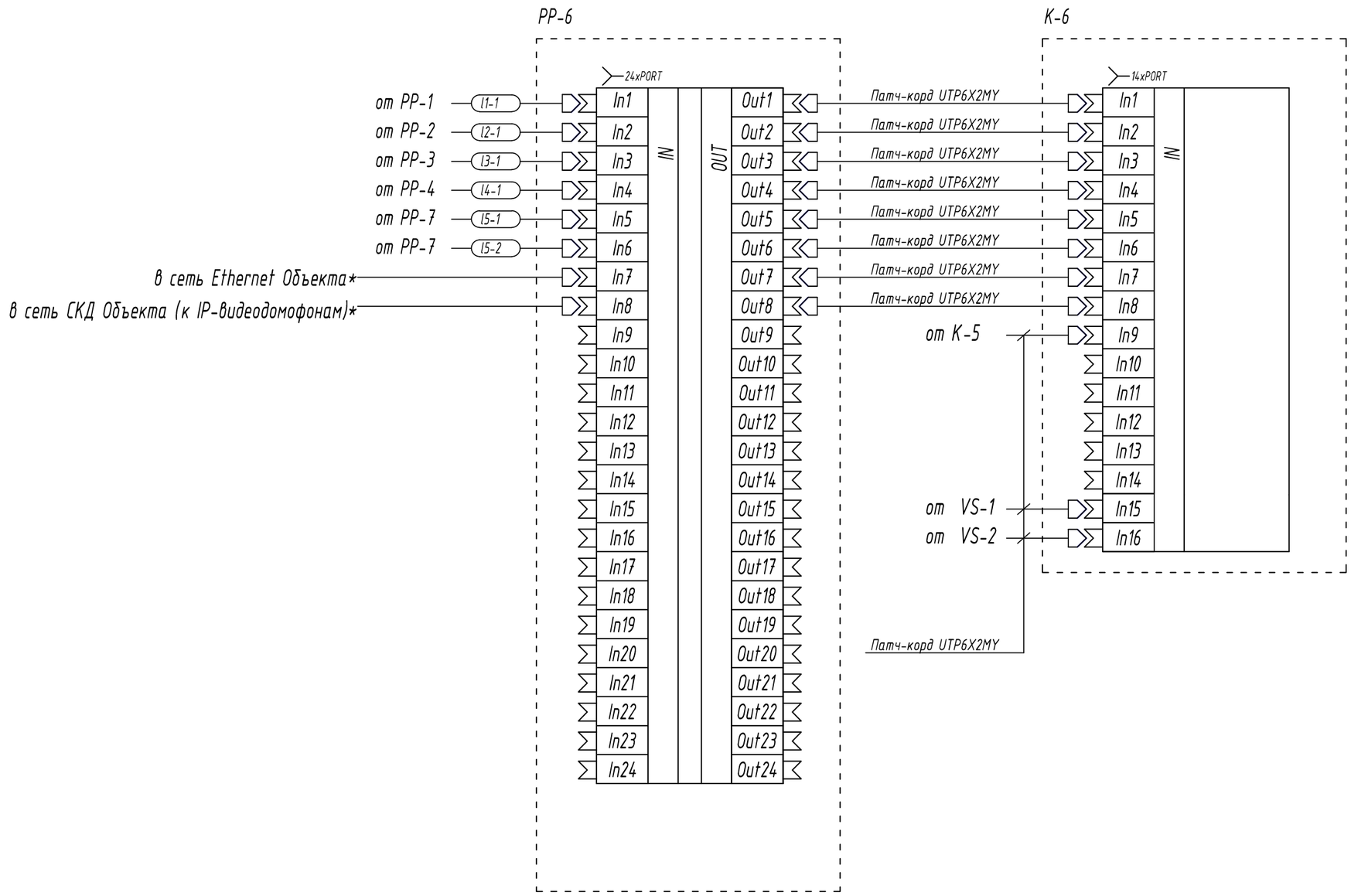

Примечания

1 Электроснабжение установки предусмотрено по проекту ЭОМ.

2 Непромаркированные кабели - штатные жгуты аппаратуры.

3 * - предусмотрено соответствующими разделами.

Согласовано

Взам. инв. №

Подпись и дата

Инв. № подл.

Изм.	Кол.уч	Лист	Nдок.	Подпись	Дата	-СОТ	Лист 6/2

Формат А3

Шкаф ТС-4 на 4 этаже

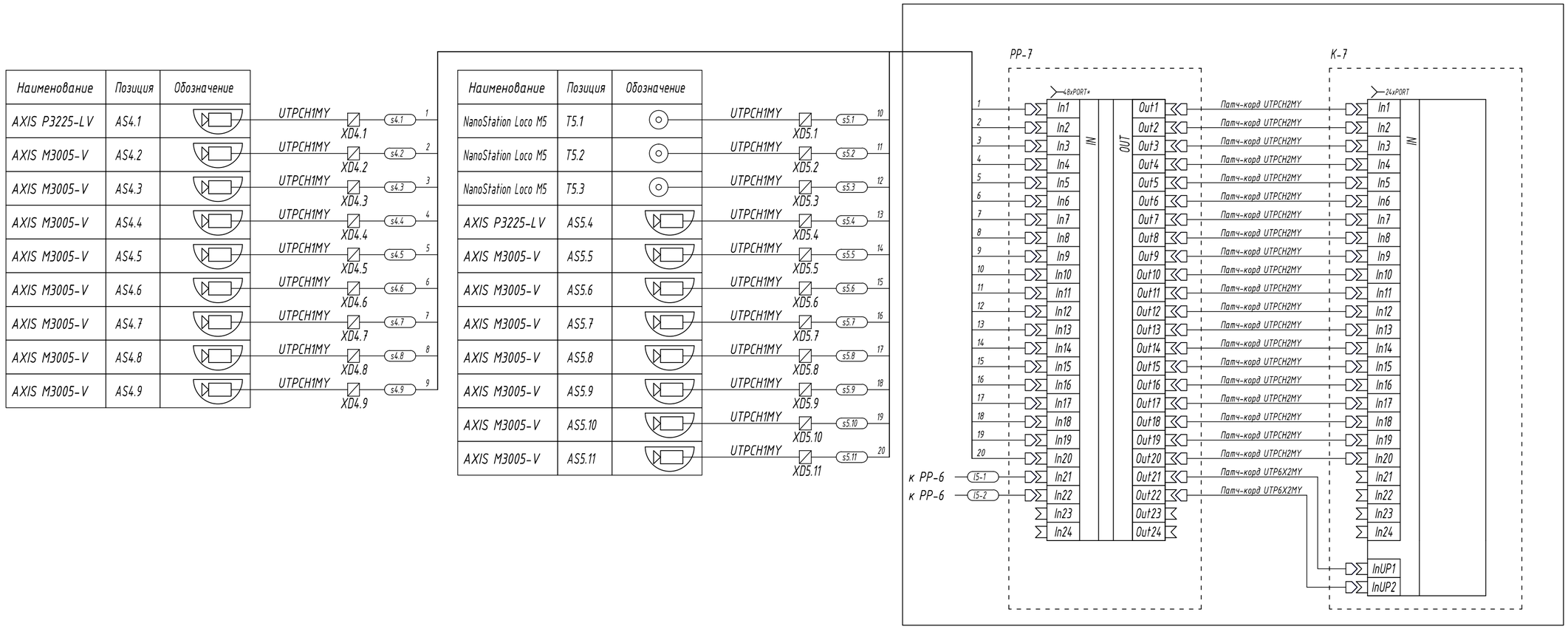

Примечания

1 Электроснабжение установки предусмотрено по проекту ЭОМ.

2 Непромаркированные кабели - штатные жгуты аппаратуры.

3 Защитное заземление 4 Ом обеспечивает Заказчик.

4 Подключение линий 1-3 выполнить через PoE-инжектор. На схеме не показан (комплектно с NanoStation Loco M5).

						-СОТ			
						Объект: Административное здание			
Изм.	Лист	Кол.уч.	N док.	Подпись	Дата				
ГИП		Юнисов				Система охранная телевизионная	Стадия	Лист	Листов
Н. контр.		Юнисов					Р	7	
Разраб.		Коровин				Схема соединений шкафа ТС-4	ООО «Видеомакс»		

Согласовано

Взам. инв. №

Подпись и дата

Инв. № подл.

Формат А2

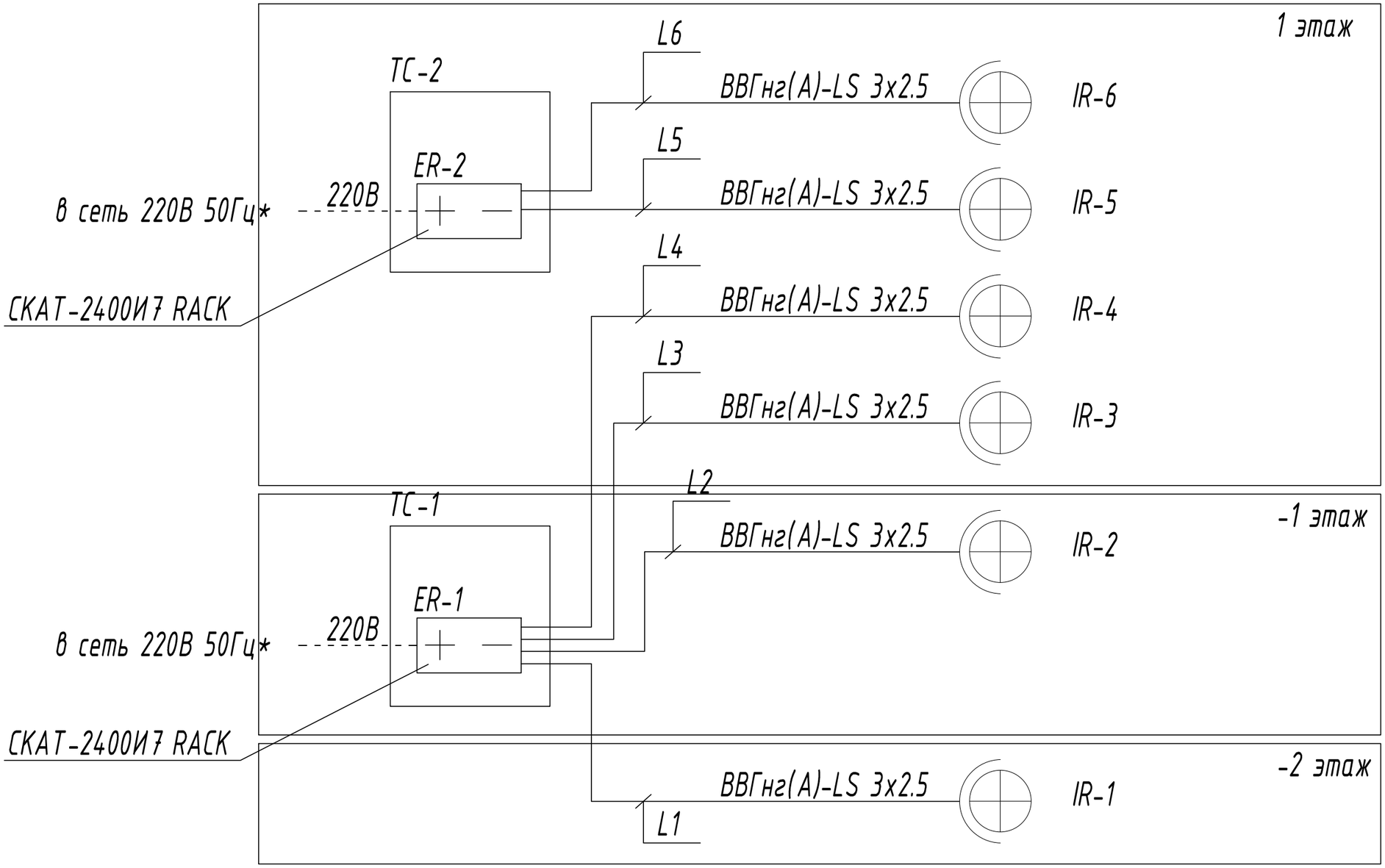

Согласовано

Взам. инв. №

Подпись и дата

Инв. № подл.

Изм.	Лист	Кол.уч.	N док.	Подпись	Дата
ГИП		Юнисов			
Н. контр.		Юнисов			
Разраб.		Коровин			

-СОТ

Объект: Административное здание

Система охранная телевизионная

Стадия	Лист	Листов
Р	8	

Схема структурная охранного освещения

ООО «Видеомакс»

Формат А3

Экспликация помещений -1-ого этажа

Номер помещения по плану	Наименование
I	II
01001	Коридор
01002	Лестничная клетка
01003	Лифтовой холл
01004	Автостоянка
01005	Лифтовой холл
01006	Подсобное помещение
01007	Тамбур-шлюз
01008	Лестница
01009	Лестница
01010	Эвакуационный выход
01011	Кроссовая
01012	Коридор

Примечание
Рассматривать совместно с листом 21.

Изм.	Лист	Кол.уч.	N док.	Подпись	Дата
ГИП		Юнисов			
Н. контр.		Юнисов			
Разраб.		Коровин			

-СОТ

Объект: Административное здание

Система охранная телевизионная

Стадия	Лист	Листов
Р	13	

План размещения оборудования СОТ на отм. -4.000

ООО «Видеомакс»

Согласовано

Взам. инв. №

Подпись и дата

Инв. № подл.

Формат А2

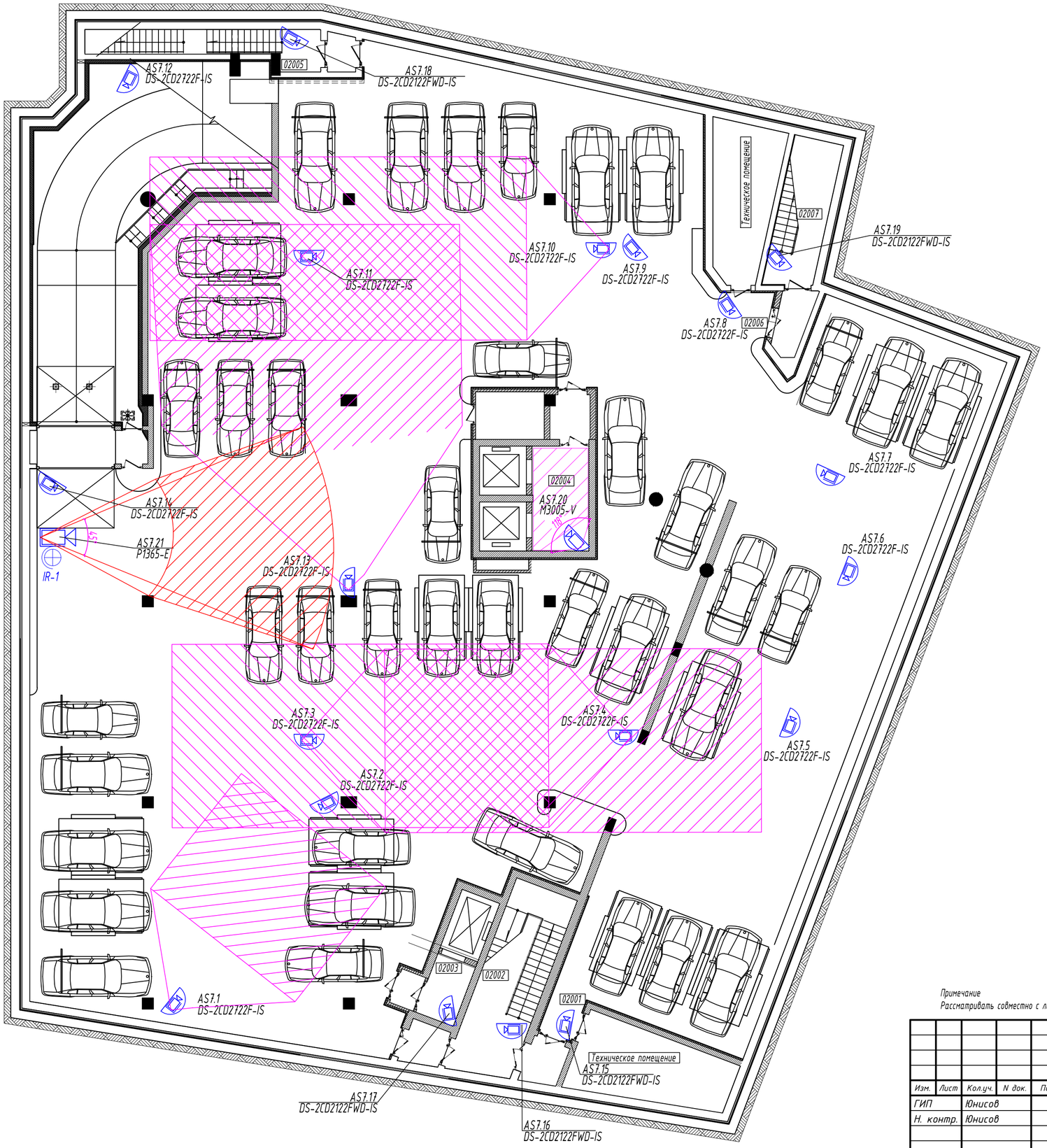

Экспликация помещений -2-ого этажа

Номер помещения по плану	Наименование
I	II
02001	Тамбур-шлюз
02002	Лестничная клетка
02003	Лифтовой холл
02004	Лифтовой холл
02005	Лестничная клетка
02006	Тамбур-шлюз
02007	Лестничная клетка

Примечание
Рассматривать совместно с листом 22.

Изм.	Лист	Кол.уч.	N док.	Подпись	Дата
ГИП		Юнисов			
Н. контр.		Юнисов			
Разраб.		Коровин			

-СОТ

Объект: Административное здание

Система охранная телевизионная

Стадия	Лист	Листов
Р	14	

План размещения оборудования СОТ на отм. -8.000

ООО «Видеомакс»

Согласовано

Взам. инв. №

Подпись и дата

Инв. № подл.

Формат А2

Экспликация помещений -1-ого этажа

Номер помещения по плану	Наименование
I	II
01001	Коридор
01002	Лестничная клетка
01003	Лифтовой холл
01004	Автостоянка
01005	Лифтовой холл
01006	Подсобное помещение
01007	Тамбур-шлюз
01008	Лестница
01009	Лестница
01010	Эвакуационный выход
01011	Кроссовая
01012	Коридор

Указания по монтажу.
Кабели СОТ в помещениях проложить по кабельным лоткам СС (не рассматриваются проектом) отдельно от кабелей напряжением 50В и выше. Вне кабельного лотка кабели прокладывать в трубах гладких ПВХ с креплением к перекрытию этажа. Шаг крепления не реже чем 0.4м.

						-СОТ			
						Объект: Административное здание			
Изм.	Лист	Кол.уч.	N док.	Подпись	Дата				
ГИП		Юнисов				Система охранная телевизионная	Стадия	Лист	Листов
Н. контр.		Юнисов					Р	21	
Разраб.		Коровин				План кабельных трасс СОТ на отм. -4.000	ООО «Видеомакс»		

Согласовано

Взам. инв. №

Подпись и дата

Инв. № подл.

Формат А2

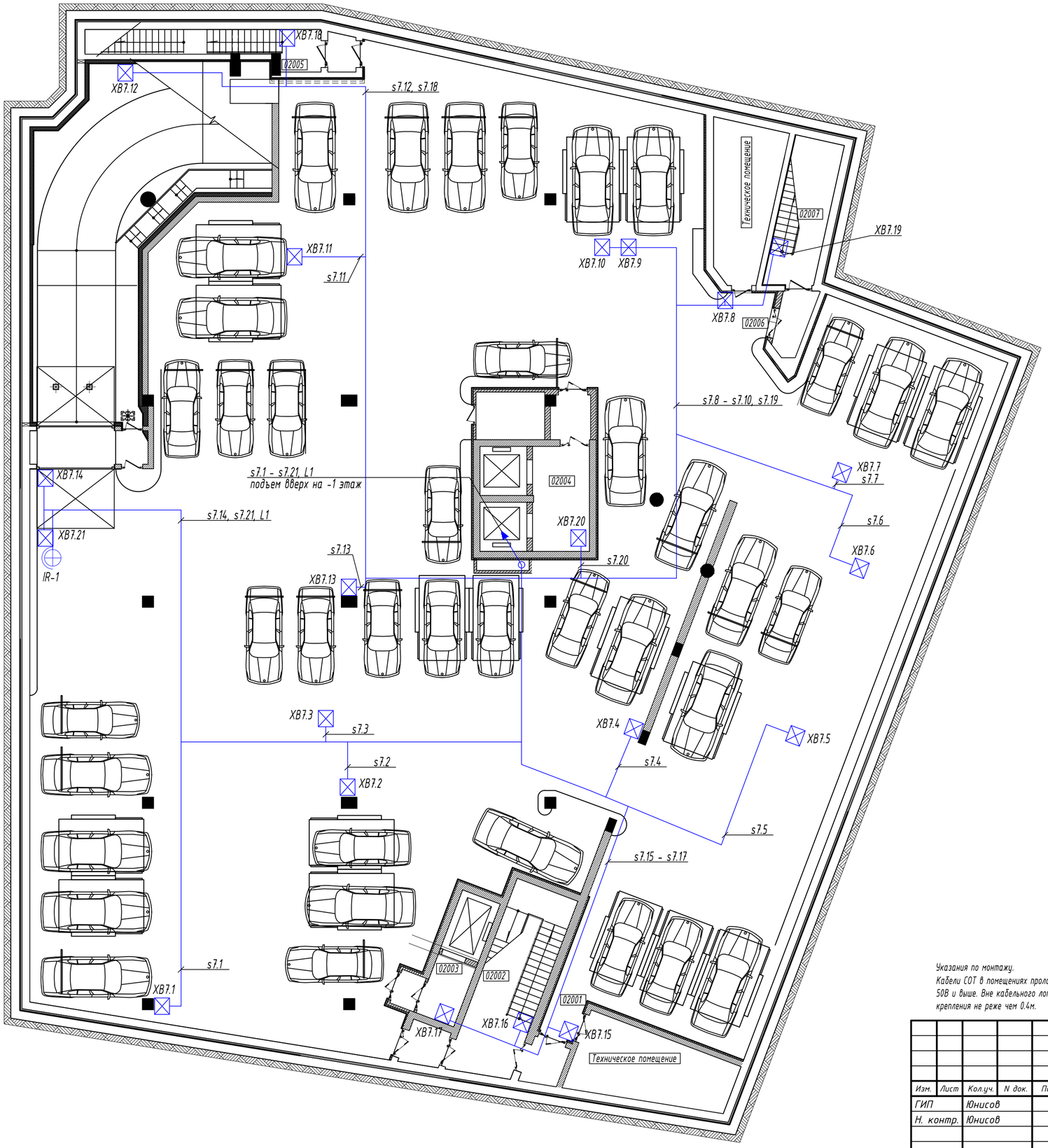

Экспликация помещений -2-ого этажа

Номер помещения по плану	Наименование
I	II
02001	Тамбур-шлюз
02002	Лестничная клетка
02003	Лифтовой холл
02004	Лифтовой холл
02005	Лестничная клетка
02006	Тамбур-шлюз
02007	Лестничная клетка

Указания по монтажу.
Кабели СОТ в помещениях проложить по кабельным лоткам СС (не рассматриваются проектом) отдельно от кабелей напряжением 50В и выше. Вне кабельного лотка кабели прокладывать в трубах гладких ПВХ с креплением к перекрытию этажа. Шаг крепления не реже чем 0.4м.

Изм.	Лист	Кол.уч.	N док.	Подпись	Дата	-СОТ		
						Объект: Административное здание		
ГИП		Юнисов				Система охранная телевизионная	Стадия	Лист	Листов
Н. контр.		Юнисов					Р	22	
Разраб.		Коровин				План кабельных трасс СОТ на отм. -8.000	ООО «Видеомакс»		

Согласовано

Взам. инв. №

Подпись и дата

Инв. № подл.

Формат А2

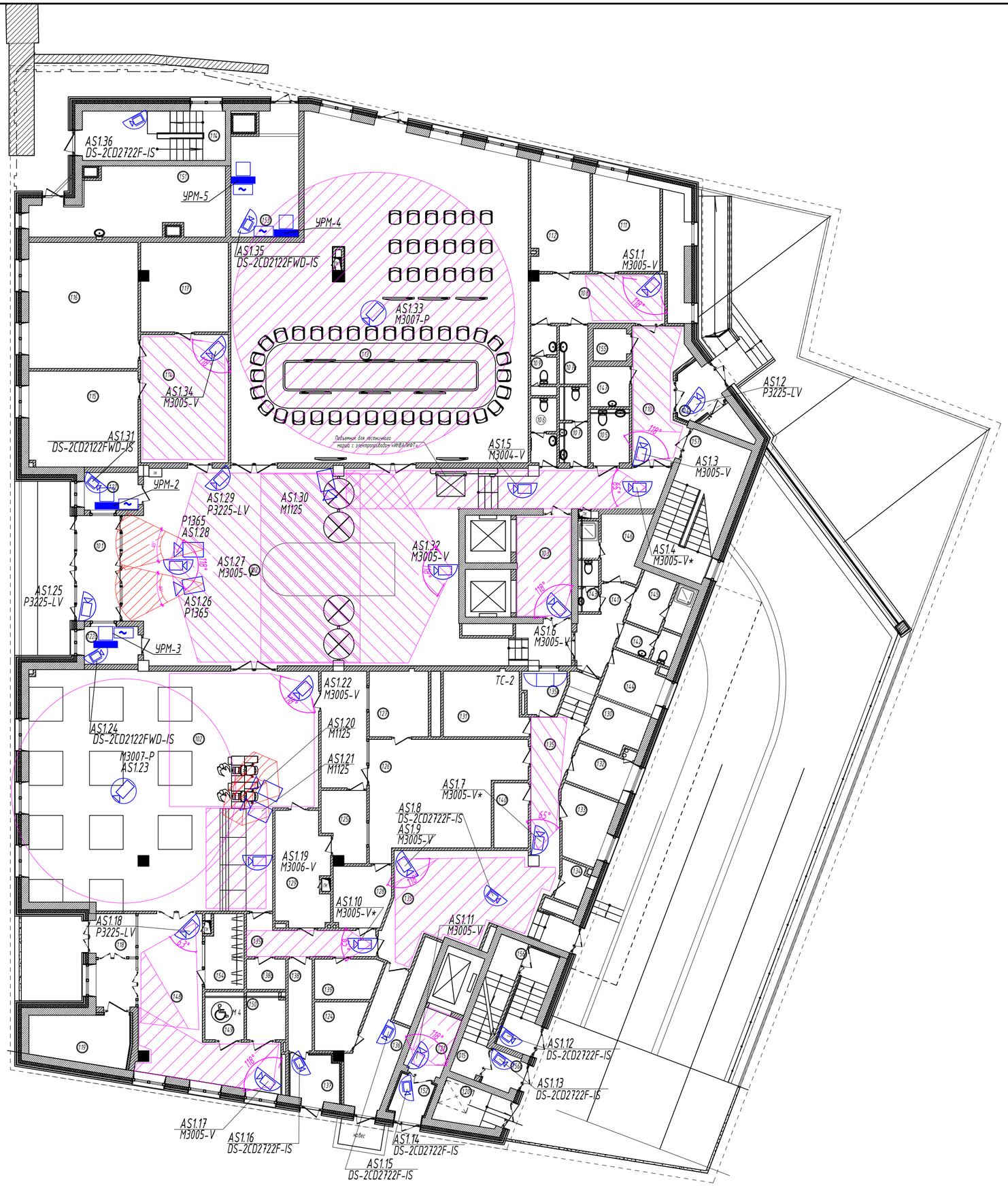

Экспликация помещений 1-ого этажа (начало)

Номер помещения по плану	Наименование	Площадь, м²	*Категория по взрыво пожарной и пожарной опасности согласно СП 12.13130.2009	
			Кат* пом.	Численность людей чел
I	II	III	IV	V
101	Входной тамбур здания	9,41	-	-
102	Вестибюль, гардероб, коридор	167,00	-	-
103	Лифтовой холл	11,62	-	-
104	Тамбур	4,73	-	-
105	Санитарный узел для инвалидов	4,72	-	-
106	Санитарный узел женский	4,68	-	-
107	Санитарный узел мужской	3,86	-	-
107а	Помещение для хранения уборочного инвентаря и моющих средств	2,16	В4	-
108	Холл	14,50	-	-
109	Санитарный узел для медперсонала	2,63	-	-
110	Вестибюль	13,61	-	-
111	Административное помещение ресторана	13,5	-	2
112	Медпункт	14,6	-	-
113	Административное помещение (свободная планировка)	193,51	-	20
114	Холл	23,90	-	-
115	Кабинет управляющего компанией	22,20	-	1
116	АХО, инженерный отдел	29,33	-	4
117	Переговорная	16,5	-	8
118	Тамбур ресторана	9,78	-	-
119	Электрощитовая	6,05	В4	-
120	Площадка хозяйственная (Временное хранение мусора)	5,72	В3	-
121	Лифтовой холл с подпором воздуха	5,02	-	
122 122а	Помещение охраны Бюро пропусков	5,70 4,75	-	2
123	Обеденный зал ресторана на 50 посмест с барной стойкой	139,98	50 посет 4 офис	
124	Моечная тары	4,66	Д	

Экспликация помещений 1-ого этажа
продолжение таблицы (окончание)

Номер помещения по плану	Наименование	Площадь, м²	*Категория по взрыво пожарной и пожарной опасности согласно СП 12.13130.2009	
			Кат* пом.	Численность людей чел
I	II	III	IV	V
125 125а	Раздаточная Горбушная	9,66 4,63		2
126	Горячий цех	31,76	Г	4
127	Холодный цех	7,51	Д	1
128	Моечная кухонной посуды	7,40		
129	Моечная столовой посуды	13,81		2
130	Кладовая напитков	5,13	Д	
131	Мясной цех	11,10	В4	1
132	Рыбный цех	6,01	В4	1
133	Овощной цех	6,34	В4	1
134	Кладовая овощей	3,31	В4	
135 135а	Коридор Кроссовая	48,57 4,13		
135б 136	Коридор Загрузочная, тарная	8,17 10,98	В3	
137	Камера отходов	4,81	В4	
138 138а	Коридор Временное хранение грязного белья	4,70 2,20	В4	
139б 139	Коридор Помещение для хранения уборочного инвентаря и моющих средств	8,17 3,95	В4	
140	Кладовая сухих продуктов	4,75	В4	
141	Коридор	6,57		
142	Санитарный узел для персонала (мужской)	3,11		
143	Санитарный узел для персонала (женский)	2,20		
144	Гардероб официантов	5,49		10
145	Гардероб персонала с душевой кабиной (мужской)	6,41		3
146	Гардероб персонала с душевой кабиной (женский)	9,86		7
147	Помещение для хранения уборочного инвентаря и моющих средств	1,90	В4	
148	Вестибюль ресторана	37,60		
149	Санитарный узел для посетителей мужской (в т. ч. для инвалидов-колясочников)	3,96		
150	Санитарный узел для посетителей женский (в т. ч. для инвалидов-колясочников)	3,96		
151	Насосная пожаротушения	24,0	Д	
152	Лифтовой тамбур	3,93		
153	Пожарный пост	16,66		
154	Гардероб верхней одежды	6,51		
155	РШ	3,17	В4	
156а	Тамбур ЛК-2	2,79		
		1057,50		
156	Тамбур ЛК-2	7,16		
015	Лестничная клетка ЛК-2	8,17		
157	Лестничная клетка ЛК-4	20,42		
014	Лестничная клетка ЛК-1	14,85		
	Всего:	1108,10		

Примечание
Символом "*" отмечены цифровые видеокамеры, включенные в "коридорном" режиме ("коридорном" формате).

Изм.	Лист	Кол.уч.	N док.	Подпись	Дата
ГИП		Юнисов			
Н. контр.		Юнисов			
Разраб.		Коровин			

-СОТ

Объект: Административное здание

Система охранная телевизионная

Стадия	Лист	Листов
Р	15	

План размещения оборудования СОТ на отм. 0.000

ООО «Видеомакс»

Согласовано

Взам. инв. №

Подпись и дата

Инв. № подл.

Формат А2

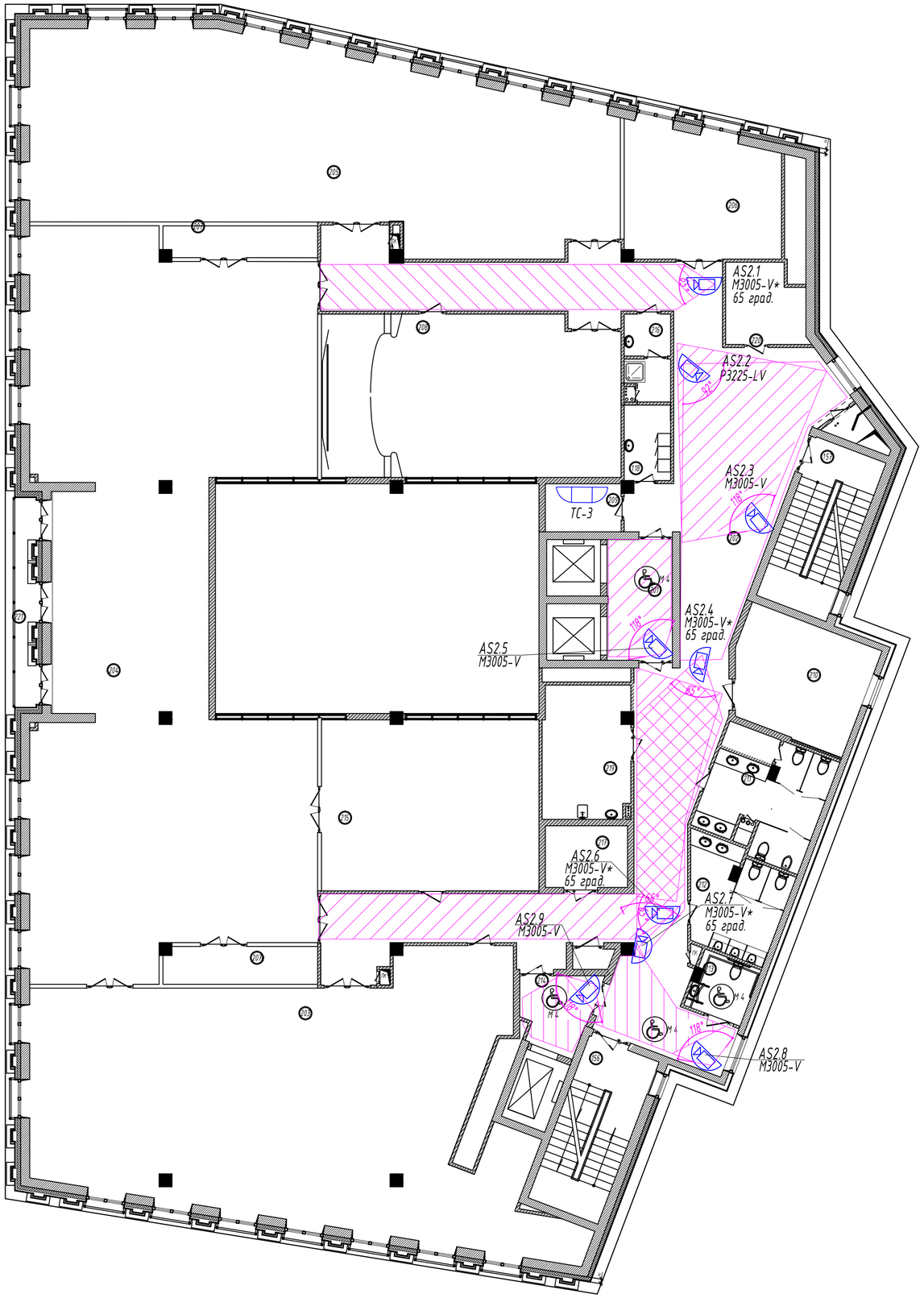

Экспликация помещений 2-ого этажа

Номер помещения по плану	Наименование	Площадь м²	*Категория по взрыво-пожарной и пожарной опасности согласно СП 12.13130.2009	
			Кат пом.	Численность людей чел
201	лифтовой холл (пожаровзрывобезопасная зона для МГН)	11,62		
202	рекреация , холл	168,06		
203	административное помещение (свободная планировка)	182,54		18
204	административное помещение (свободная планировка)	271,33		27
205	административное помещение (свободная планировка)	161,69		16
206	административное помещение (свободная планировка)	27,89		3
207	гардероб верхней одежды	5,58		
208	Зал совещаний на 50 мест	86,02		50
209	Серверная	4,33	В 4	
210	венткамера	24,18	Д	
211	санитарный узел женский	17,12		
212	санитарный узел мужской	14,49		
213	санитарный узел для инвалидов	5,47		
214	лифтовой холл (пожаровзрывобезопасная зона для МГН)	7,30		
215	переговорная	64,85		8
216	Гардеробная МОП (уборщицы)	5,7		
217	кладовая хозяйственная	8,0	В 4	
218	помещение уборочного инвентаря	5,3	В 4	
219	комната приема пищи	17,53		
220	комната с копировальной техникой	9,0	В 4	
		1101,45		
156	лестничная клетка ЛК -2	18,85		
157	лестничная клетка ЛК -4	20,42		
	балкон	8,19		
	Всего:	1148,91		

*Категория по взрывопожарной и пожарной опасности согласно СП 12.13130.2009

Примечание
Символом "*" отмечены цифровые видеокамеры, включенные в "коридорном" режиме ("коридорном" формате).

Согласовано

Взам. инв. №

Подпись и дата

Инв. № подл.

Изм.	Лист	Кол.уч.	N док.	Подпись	Дата
ГИП		Юнисов			
Н. контр.		Юнисов			
Разраб.		Коровин			

-СОТ

Объект: Административное здание

Система охранная телевизионная

Стадия	Лист	Листов
Р	16	

План размещения оборудования СОТ на отм. +3.000

ООО «Видеомакс»

Формат А2

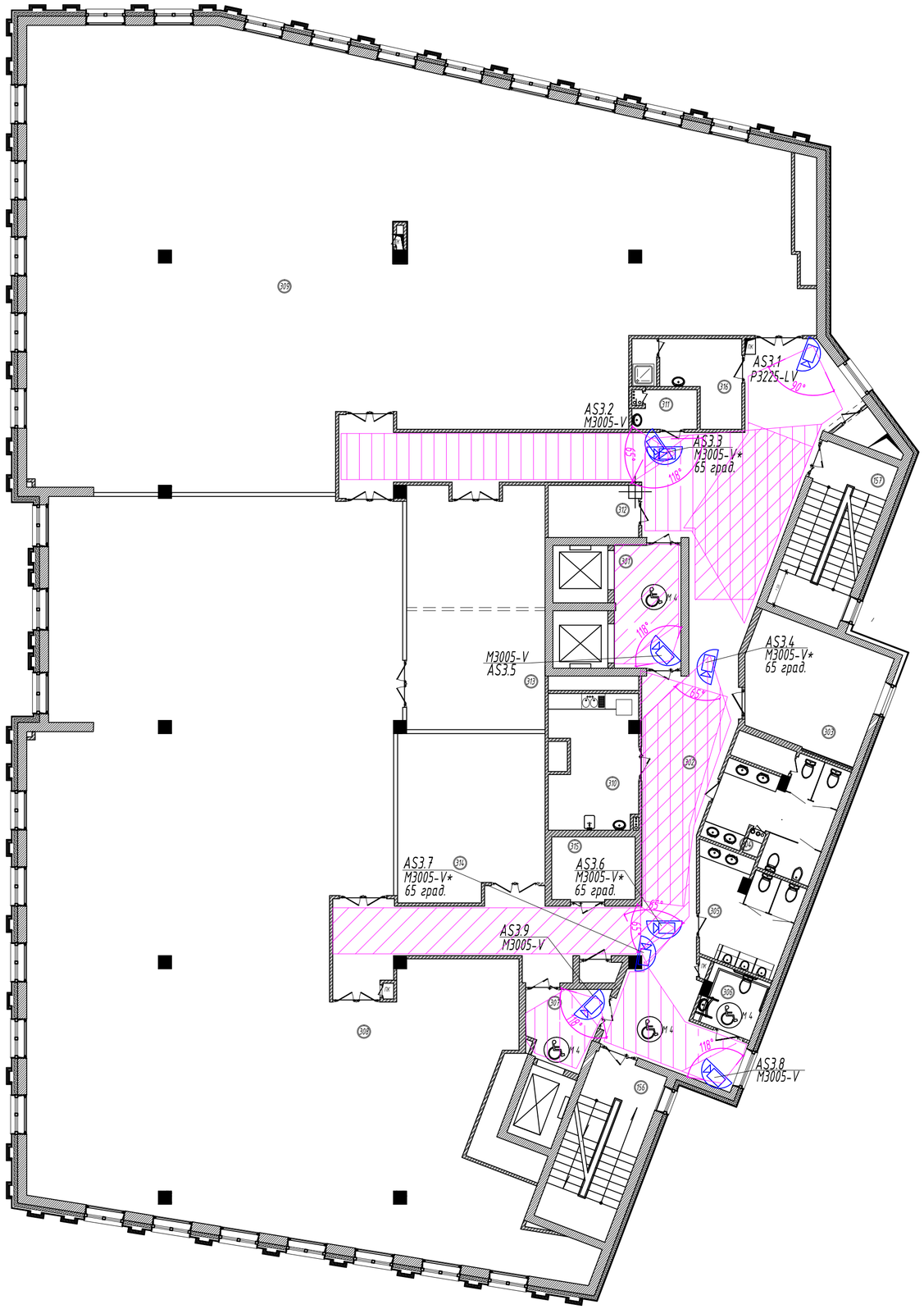

Экспликация помещений 3- ого этажа

Номер помещения по плану	Наименование	Площадь м2	*Категория по взрыво-пожарной и пожарной опасности согласно СП 12.13130.2009	
			Кат пом.	Численность людей чел
301	лифтовой холл (пожаровзрывобезопасная зона для МГН)	11,62		
302	рекреация	151,12		
303	венткамера	24,18	Д	
304	санитарный узел женский	17,12		
305	санитарный узел мужской	14,49		
306	санитарный узел для инвалидов	5,47		
307	лифтовой холл (пожаровзрывобезопасная зона для МГН)	7,30		
308	административное помещение (свободная планировка)	441,97		45
309	административное помещение (свободная планировка)	409,88		41
310	комната приёма пищи	16,53		
311	помещение уборочного инвентаря	4,14	В 4	
312	Серверная	6,36	В 4	
313	переговорная	48,55		8
314	переговорная	33,76		6
315	кладовая хозяйственная	8,0	В 4	
316	гардеробная МОП (уборщицы)	10,24		
		1212,17		
156	лестничная клетка ЛК -2	18,85		
157	лестничная клетка ЛК -4	20,42		
	Всего:	1251,44		

Примечание
Символом "*" отмечены цифровые видеокамеры, включенные в "коридорном" режиме ("коридорном" формате).

Изм.	Лист	Кол.уч.	N док.	Подпись	Дата
ГИП		Юнисов			
Н. контр.		Юнисов			
Разраб.		Коровин			

-СОТ

Объект: Административное здание

Система охранная телевизионная

Стадия	Лист	Листов
Р	17	

План размещения оборудования СОТ на отм. +6.000

ООО «Видеомакс»

Согласовано

Взам. инв. №

Подпись и дата

Инв. № подл.

Формат А2

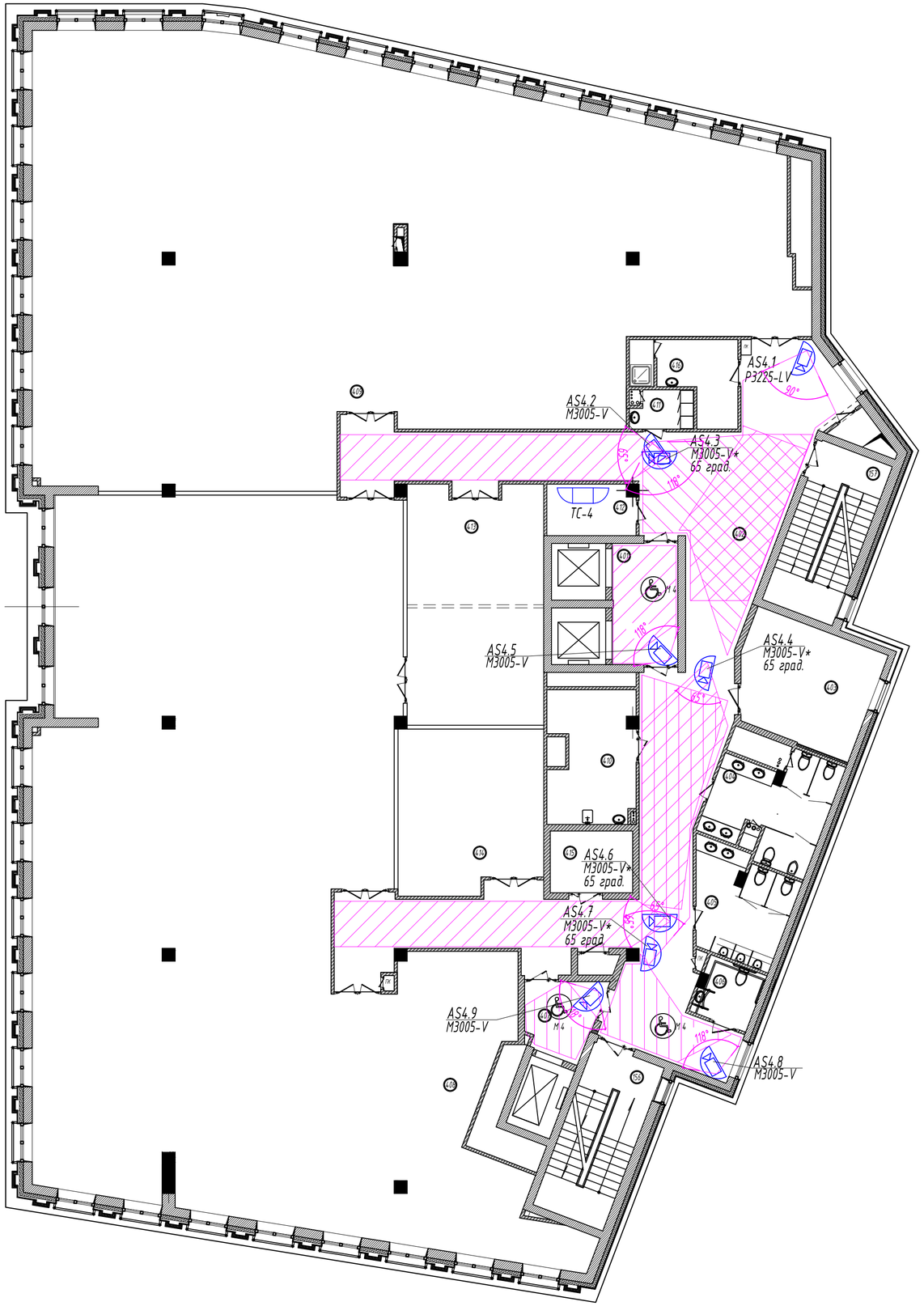

Экспликация помещений 4- ого этажа

Номер поме - щения по плану	Наименование	Площадь м2	*Категория по взрыво-пожарной и пожарной опасности согласно СП 12.13130.2009	
			Кат пом .	Численность людей чел
401	лифтовой холл (пожаробезопасная зона для МГН)	11,62		
402	рекреация	151,02		
403	венткамера	24,18	Д	
404	санитарный узел женский	17,12		
405	санитарный узел мужской	14,49		
406	санитарный узел для инвалидов	5,47		
407	лифтовой холл (пожаробезопасная зона для МГН)	7,30		
408	административное помещение (свободная планировка)	442,61		45
409	административное помещение (свободная планировка)	411,10		41
410	комната приема пищи	16,53		
411	помещение уборочного инвентаря	4.14	В 4	
412	Кроссовая	6,36	В 4	
413	переговорная	48,55		8
414	переговорная	33,76		6
415	кладовая хозяйственная	8,0	В 4	
416	гардеробная МОП (уборщицы)	10,24		
		1213,93		
156	лестничная клетка ЛК -2	18,85		
157	лестничная клетка ЛК -4	20,42		
	Всего:	1253,20		

Примечание
Символом "*" отмечены цифровые видеокамеры, включенные в "коридорном" режиме ("коридорном" формате).

Изм.	Лист	Кол.уч.	N док.	Подпись	Дата
ГИП		Юнисов			
Н. контр.		Юнисов			
Разраб.		Коровин			

-СОТ

Объект: Административное здание

Система охранная телевизионная

Стадия	Лист	Листов
Р	18	

План размещения оборудования СОТ на отм. +9.000

ООО «Видеомакс»

Согласовано

Взам. инв. №

Подпись и дата

Инв. № подл.

Формат А2

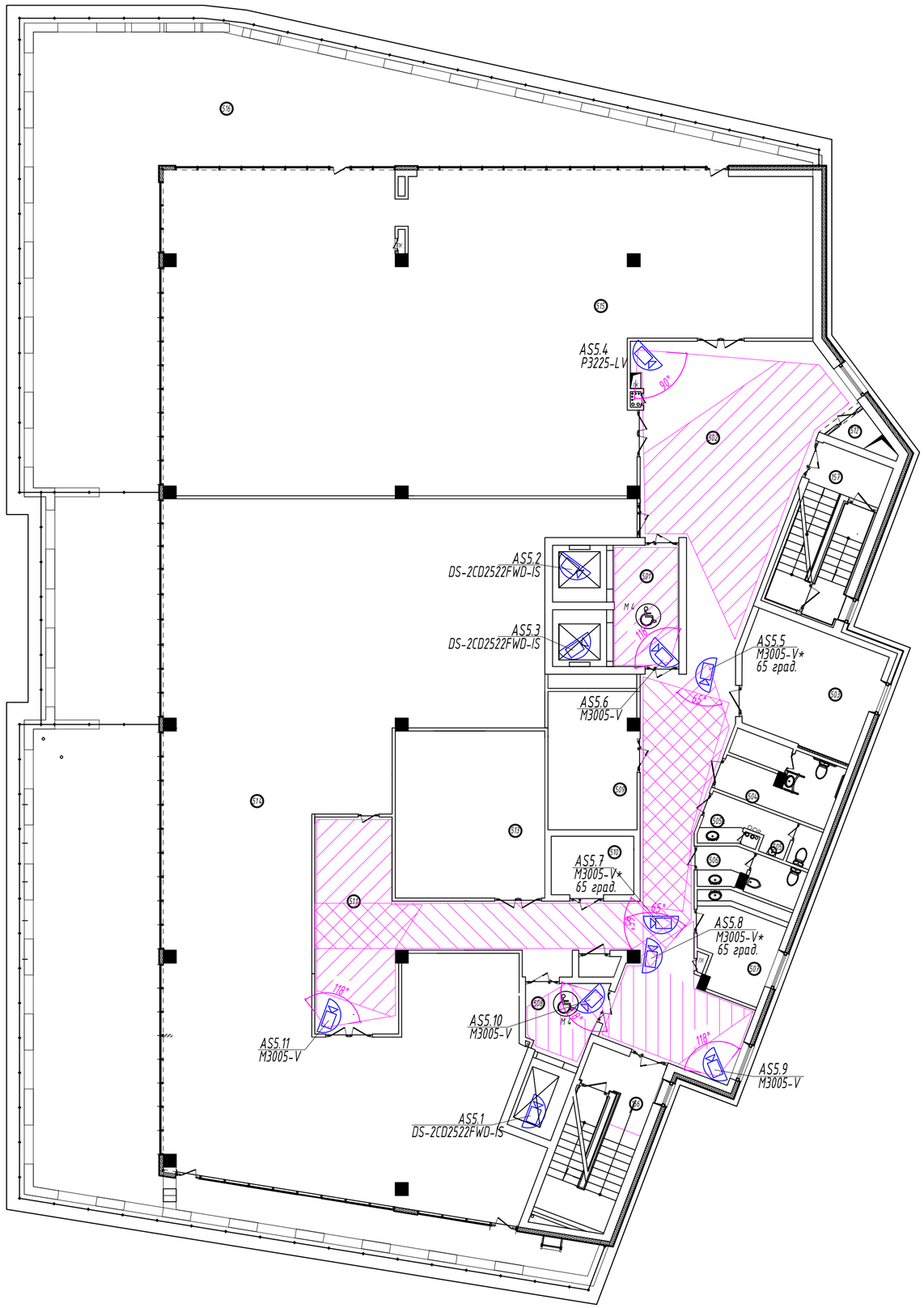

Номер поме-щения по плану	Наименование
501	лифтовой холл (пожаробезопасная зона для МГН)
502	рекреация
503	венткамера
504	санитарный узел для инвалидов
505 505а	санитарный узел женский тамбур
506	санитарный узел мужской
507	помещение приёма пищи
508	лифтовой холл (пожаробезопасная зона для МГН)
509	комната отдыха
510	Инвентарная
511	холл
512	помещение уборочного инвентаря
513	офис
515	офис
516	терраса
156	лестничная клетка ЛК -2
157	лестничная клетка ЛК -4

Примечание
Символом "*" отмечены цифровые видеокамеры, включенные в "коридорном" режиме ("коридорном" формате).

Изм.	Лист	Кол.уч.	N док.	Подпись	Дата	-СОТ		
						Объект: Административное здание		
ГИП		Юнисов				Система охранная телевизионная	Стадия	Лист	Листов
Н. контр.		Юнисов					Р	19	
Разраб.		Коровин				План размещения оборудования СОТ на отм. +12.000	ООО «Видеомакс»		

Согласовано

Взам. инв. №

Подпись и дата

Инв. № подл.

Формат А2

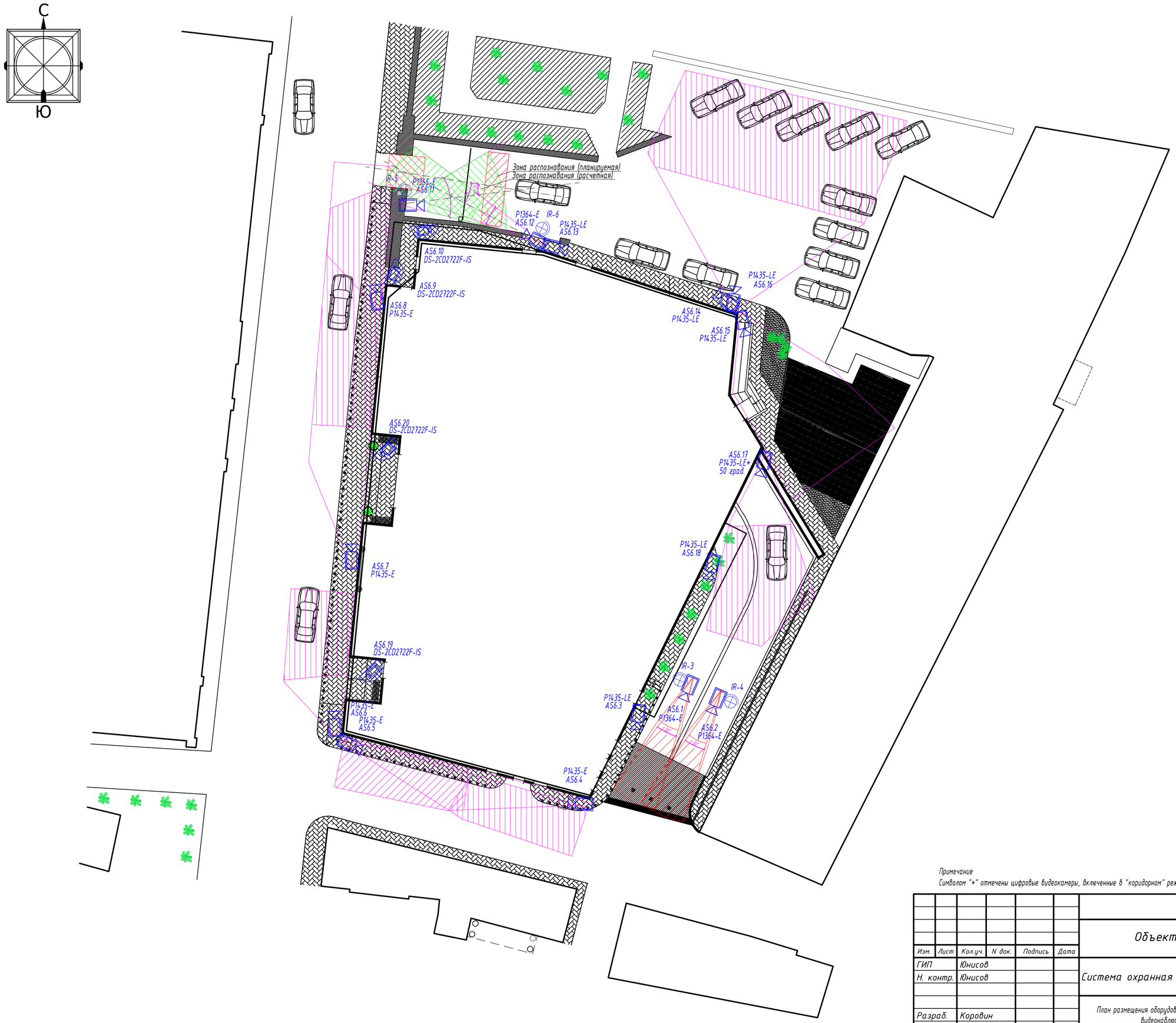

Примечание
Символом "*" отмечены цифровые видеокамеры, включенные в "коридорном" режиме ("коридорном" формате).

Изм.	Лист	Кол.уч.	N док.	Подпись	Дата	-СОТ		
						Объект: Административное здание		
ГИП		Юнисов				Система охранная телевизионная	Стадия	Лист	Листов
Н. контр.		Юнисов					Р	20	
Разраб.		Коровин				План размещения оборудования СОТ. Наружное видеонаблюдение.	ООО «Видеомакс»		

Согласовано

Взам. инв. №

Подпись и дата

Инв. № подл.

Формат А2

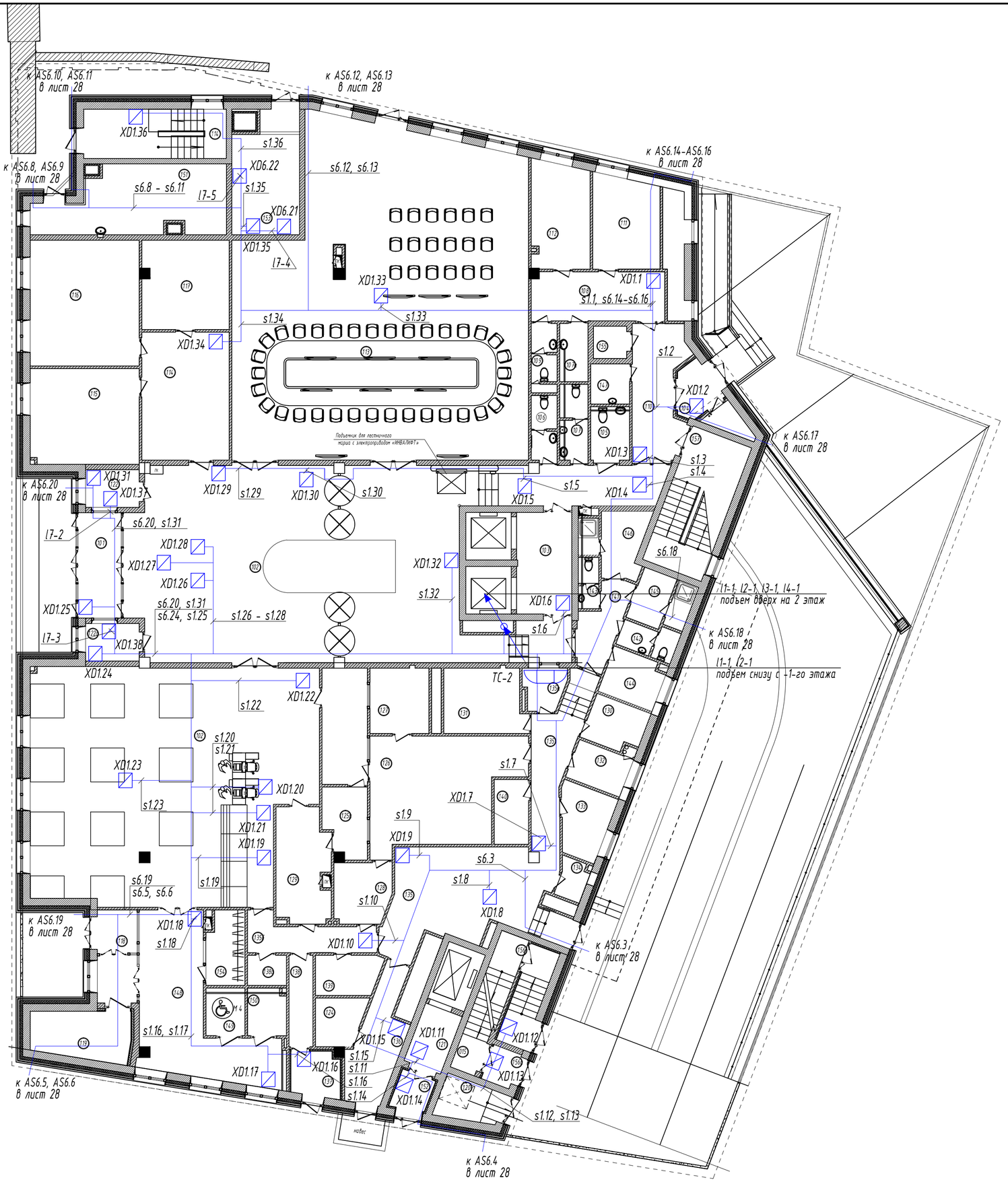

Экспликация помещений 1-ого этажа (начало)

Номер помещения по плану	Наименование	Площадь, м²	*Категория по взрыво пожарной и пожарной опасности (согласно СП 12.13130.2009) Кат. пом.	Численность людей, чел.
I	II	III	IV	V
101	Входной тамбур здания	9,41	-	-
102	Вестибюль, гардероб, коридор	167,00	-	-
103	Лифтовой холл	11,62	-	-
104	Тамбур	4,73	-	-
105	Санитарный узел для инвалидов	4,72	-	-
106	Санитарный узел женский	4,68	-	-
107	Санитарный узел мужской	3,86	-	-
107а	Помещение для хранения уборочного инвентаря и моющих средств	2,16	В4	-
108	Холл	14,50	-	-
109	Санитарный узел для медперсонала	2,63	-	-
110	Вестибюль	13,61	-	-
111	Административное помещение ресторана	13,5	-	2
112	Медпункт	14,6	-	-
113	Административное помещение (свободная планировка)	193,51	-	20
114	Холл	23,90	-	-
115	Кабинет управляющего компанией	22,20	-	1
116	АХО, инженерный отдел	29,33	-	4
117	Переговорная	16,5	-	8
118	Тамбур ресторана	9,78	-	-
119	Электрощитовая	6,05	В4	-
120	Площадка хозяйственная (временное хранение мусора)	5,72	В3	-
121	Лифтовой холл с подпором воздуха	5,02	-	
122 122а	Помещение охраны Бюро пропусков	5,70 4,75	-	2
123	Обеденный зал ресторана на 50 посмест с барной стойкой	139,98	50 посет 4 офиц	
124	Моечная тары	4,66	Д	

Экспликация помещений 1-ого этажа
продолжение таблицы (окончание)

Номер помещения по плану	Наименование	Площадь, м²	*Категория по взрыво пожарной и пожарной опасности (согласно СП 12.13130.2009) Кат. пом.	Численность людей, чел.
I	II	III	IV	V
125 125а	Раздаточная Горбушка	9,66 4,63		2
126	Горячий цех	31,76	Г	4
127	Холодный цех	7,51	Д	1
128	Моечная кухонной посуды	7,40		
129	Моечная столовой посуды	13,81		2
130	Кладовая напитков	5,13	Д	
131	Мясной цех	11,10	В4	1
132	Рыбный цех	6,01	В4	1
133	Овощной цех	6,34	В4	1
134	Кладовая овощей	3,31	В4	
135 135а	Коридор Кроссовая	4,85,7 4,13		
135б 136	Коридор Загрузочная, тарная	8,17 10,98	В3	
137	Камера отходов	4,81	В4	
138 138а	Коридор Временное хранение грязного белья	4,70 2,20	В4	
139б 139	Коридор Помещение для хранения уборочного инвентаря и моющих средств	8,17 3,95	В4	
140	Кладовая сухих продуктов	4,75	В4	
141	Коридор	6,57		
142	Санитарный узел для персонала (мужской)	3,11		
143	Санитарный узел для персонала (женский)	2,20		
144	Гардероб официантов	5,49		10
145	Гардероб персонала с душевой кабиной (мужской)	6,41		3
146	Гардероб персонала с душевой кабиной (женский)	9,86		7
147	Помещение для хранения уборочного инвентаря и моющих средств	1,90	В4	
148	Вестибюль ресторана	37,60		
149	Санитарный узел для посетителей мужской (в т. ч. для инвалидов-колясочников)	3,96		
150	Санитарный узел для посетителей женский (в т. ч. для инвалидов-колясочников)	3,96		
151	Насосная пожаротушения	24,0	Д	
152	Лифтовой тамбур	3,93		
153	Пожарный пост	16,66		
154	Гардероб верхней одежды	6,51		
155	РШ	3,17	В4	
156а	Тамбур ЛК-2	2,79		
		1057,50		
156	Тамбур ЛК-2	7,16		
015	Лестничная клетка ЛК-2	8,17		
157	Лестничная клетка ЛК-4	20,42		
014	Лестничная клетка ЛК-1	14,85		
	Всего:	1108,10		

Примечание
Символом "*" отмечены цифровые видеокамеры, включенные в "коридорном" режиме ("коридорном" формате).

Изм.	Лист	Кол.уч.	N док.	Подпись	Дата
ГИП		Юнисов			
Н. контр.		Юнисов			
Разраб.		Коровин			

-СОТ

Объект: Административное здание

Система охранная телевизионная

Стадия	Лист	Листов
Р	23	

План кабельных трасс СОТ на отм. 0.000

ООО «Видеомакс»

Согласовано

Взам. инв. №

Подпись и дата

Инв. № подл.

Формат А2

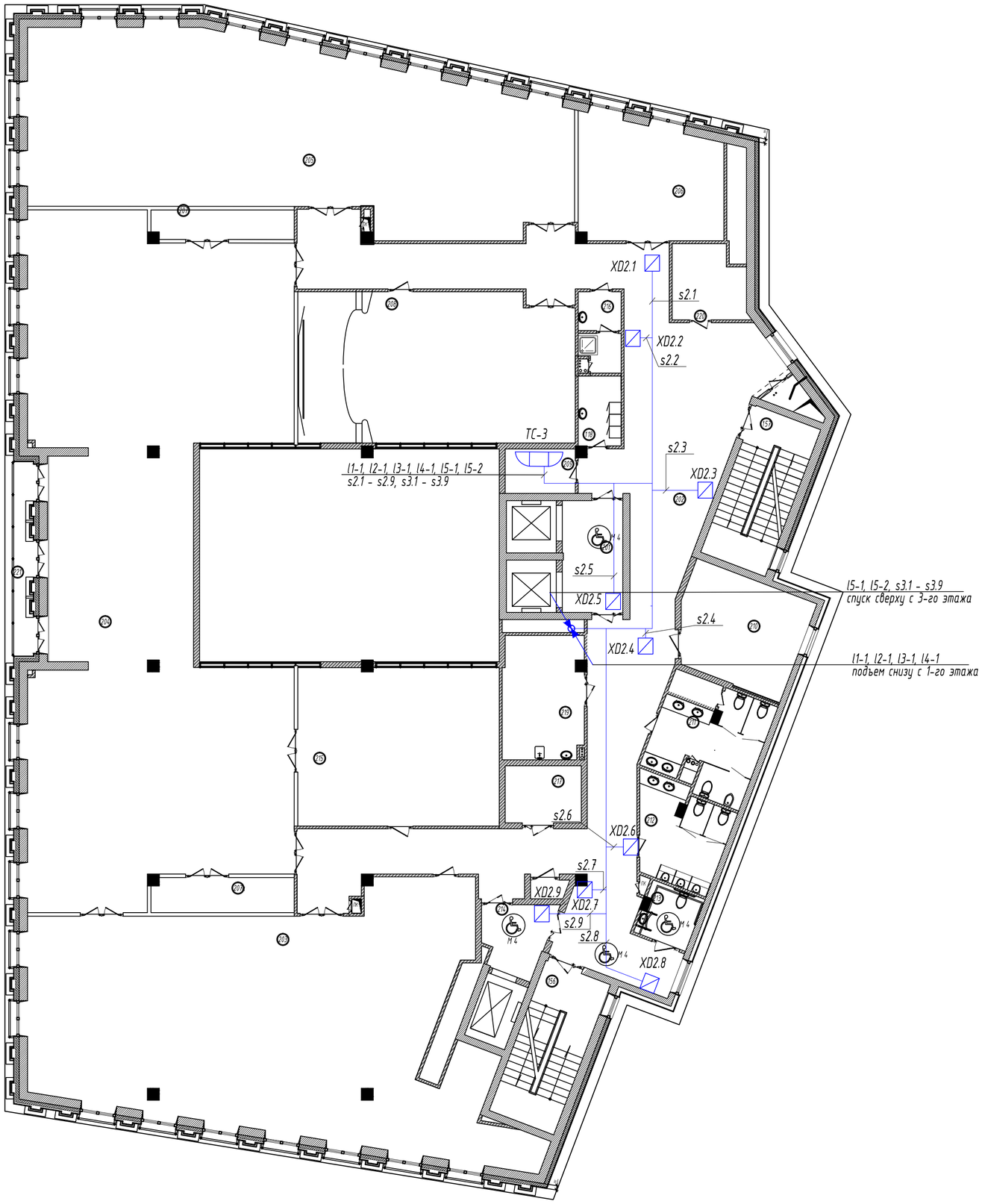

Экспликация помещений 2-ого этажа

Номер помещения по плану	Наименование	Площадь м²	*Категория по взрыво-пожарной и пожарной опасности согласно СП 12.13130.2009	
			Кат пом.	Численность людей чел
201	лифтовой холл (пожаровзрывобезопасная зона для МГН)	11,62		
202	рекреация , холл	168,06		
203	административное помещение (свободная планировка)	182,54		18
204	административное помещение (свободная планировка)	271,33		27
205	административное помещение (свободная планировка)	161,69		16
206	административное помещение (свободная планировка)	27,89		3
207	гардероб верхней одежды	5,58		
208	Зал совещаний на 50 мест	86,02		50
209	Серверная	4,33	В 4	
210	венткамера	24,18	Д	
211	санитарный узел женский	17,12		
212	санитарный узел мужской	14,49		
213	санитарный узел для инвалидов	5,47		
214	лифтовой холл (пожаровзрывобезопасная зона для МГН)	7,30		
215	переговорная	64,85		8
216	Гардеробная МОП (уборщицы)	5,7		
217	кладовая хозяйственная	8,0	В 4	
218	помещение уборочного инвентаря	5,3	В 4	
219	комната приема пищи	17,53		
220	комната с копировальной техникой	9,0	В 4	
		1101,45		
156	лестничная клетка ЛК -2	18,85		
157	лестничная клетка ЛК -4	20,42		
	балкон	8,19		
	Всего:	1148,91		

*Категория по взрывопожарной и пожарной опасности согласно СП 12.13130.2009

Примечание
Символом "*" отмечены цифровые видеокамеры, включенные в "коридорном" режиме ("коридорном" формате).

Изм.	Лист	Кол.уч.	N док.	Подпись	Дата
ГИП		Юнисов			
Н. контр.		Юнисов			
Разраб.		Коровин			

-СОТ

Объект: Административное здание

Система охранная телевизионная

Стадия	Лист	Листов
Р	24	

План кабельных трасс СОТ на отм. +3.000

ООО «Видеомакс»

Согласовано

Взам. инв. №

Подпись и дата

Инв. № подл.

Формат А2

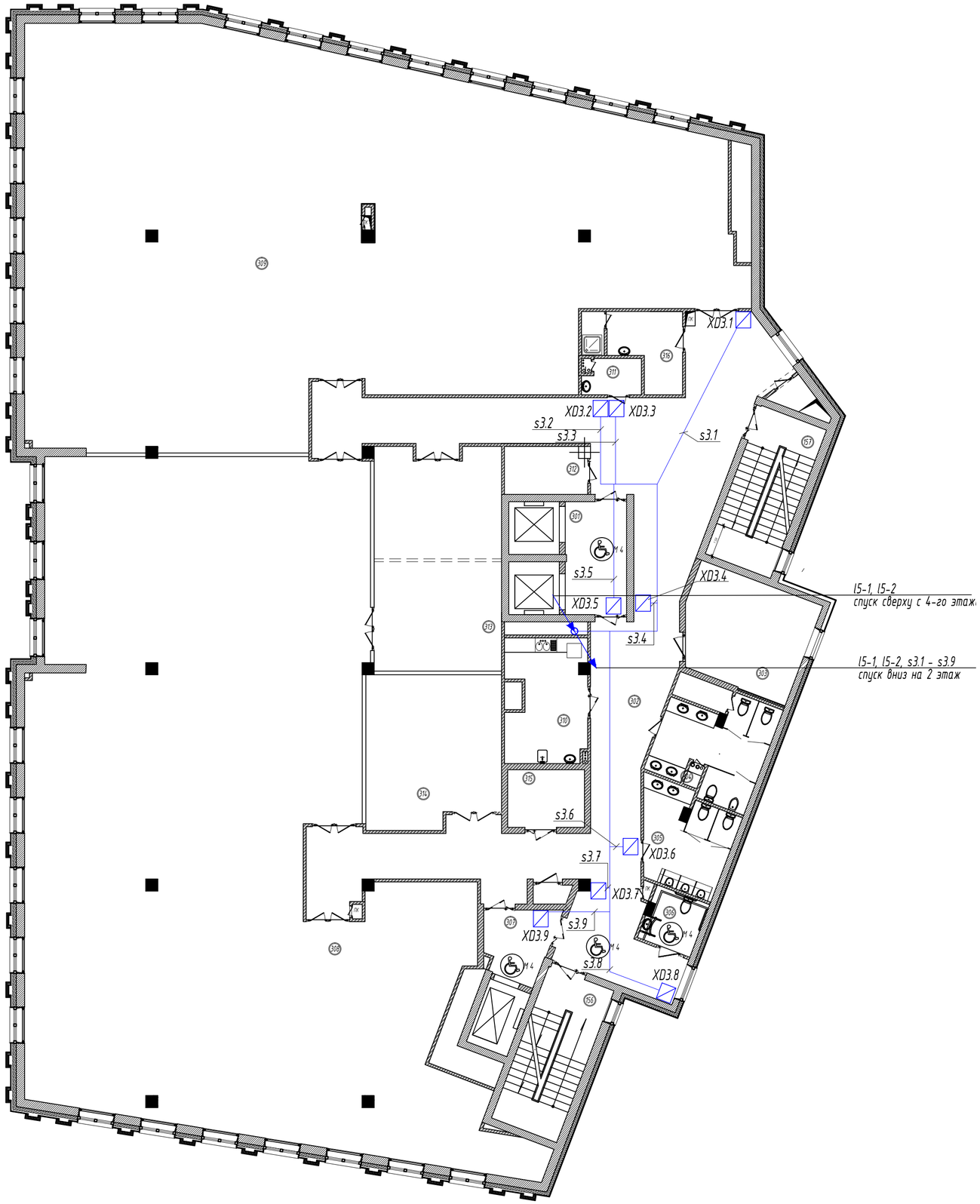

Экспликация помещений 3- ого этажа

Номер помещения по плану	Наименование	Площадь м 2	*Категория по взрыво-пожарной и пожарной опасности согласно СП 12.13130.2009	
			Кат пом.	Численность людей чел
301	лифтовой холл (пожаробезопасная зона для МГН)	11,62		
302	рекреация	151,12		
303	венткамера	24,18	Д	
304	санитарный узел женский	17,12		
305	санитарный узел мужской	14,49		
306	санитарный узел для инвалидов	5,47		
307	лифтовой холл (пожаробезопасная зона для МГН)	7,30		
308	административное помещение (свободная планировка)	441,97		45
309	административное помещение (свободная планировка)	409,88		41
310	комната приёма пищи	16,53		
311	помещение уборочного инвентаря	4,14	В 4	
312	Серверная	6,36	В 4	
313	переговорная	48,55		8
314	переговорная	33,76		6
315	кладовая хозяйственная	8,0	В 4	
316	гардеробная МОП (уборщицы)	10,24		
		1212,17		
156	лестничная клетка ЛК -2	18,85		
157	лестничная клетка ЛК -4	20,42		
	Всего:	1251,44		

Примечание
Символом "*" отмечены цифровые видеокамеры, включенные в "коридорном" режиме ("коридорном" формате).

Изм.	Лист	Кол.уч.	N док.	Подпись	Дата
ГИП		Юнисов			
Н. контр.		Юнисов			
Разраб.		Коровин			

-СОТ

Объект: Административное здание

Система охранная телевизионная

Стадия	Лист	Листов
Р	25	

План кабельных трасс СОТ на отм. +6.000

ООО «Видеомакс»

Согласовано

Взам. инв. №

Подпись и дата

Инв. № подл.

Формат А2

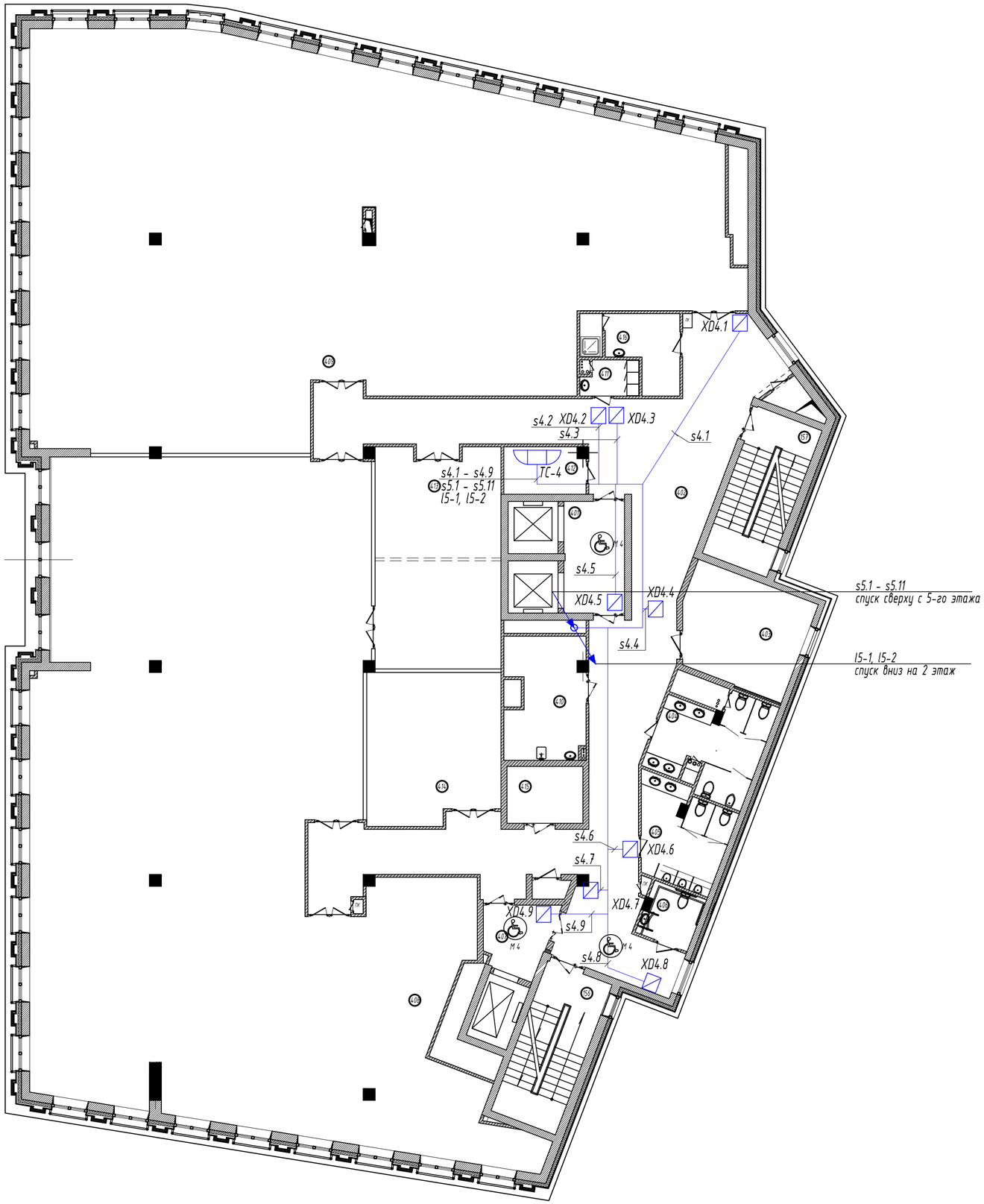

Экспликация помещений 4- ого этажа

Номер поме - щения по плану	Наименование	Площадь м2	*Категория по взрыво-пожарной и пожарной опасности согласно СП 12.13130.2009	
			Кат пом .	Численность людей чел
401	лифтовой холл (пожаробезопасная зона для МГН)	11,62		
402	рекреация	151,02		
403	венткамера	24,18	Д	
404	санитарный узел женский	17,12		
405	санитарный узел мужской	14,49		
406	санитарный узел для инвалидов	5,47		
407	лифтовой холл (пожаробезопасная зона для МГН)	7,30		
408	административное помещение (свободная планировка)	442,61		45
409	административное помещение (свободная планировка)	411,10		41
410	комната приема пищи	16,53		
411	помещение уборочного инвентаря	4.14	В 4	
412	Кроссовая	6,36	В 4	
413	переговорная	48,55		8
414	переговорная	33,76		6
415	кладовая хозяйственная	8,0	В 4	
416	гардеробная МОП (уборщицы)	10,24		
		1213,93		
156	лестничная клетка ЛК -2	18,85		
157	лестничная клетка ЛК -4	20,42		
	Всего:	1253,20		

Примечание
Символом "*" отмечены цифровые видеокамеры, включенные в "коридорном" режиме ("коридорном" формате).

Изм.	Лист	Кол.уч.	N док.	Подпись	Дата
ГИП		Юнисов			
Н. контр.		Юнисов			
Разраб.		Коровин			

-СОТ

Объект: Административное здание

Система охранная телевизионная

Стадия	Лист	Листов
Р	26	

План кабельных трасс СОТ на отм. +9.000

ООО «Видеомакс»

Согласовано

Взам. инв. №

Подпись и дата

Инв. № подл.

Формат А2

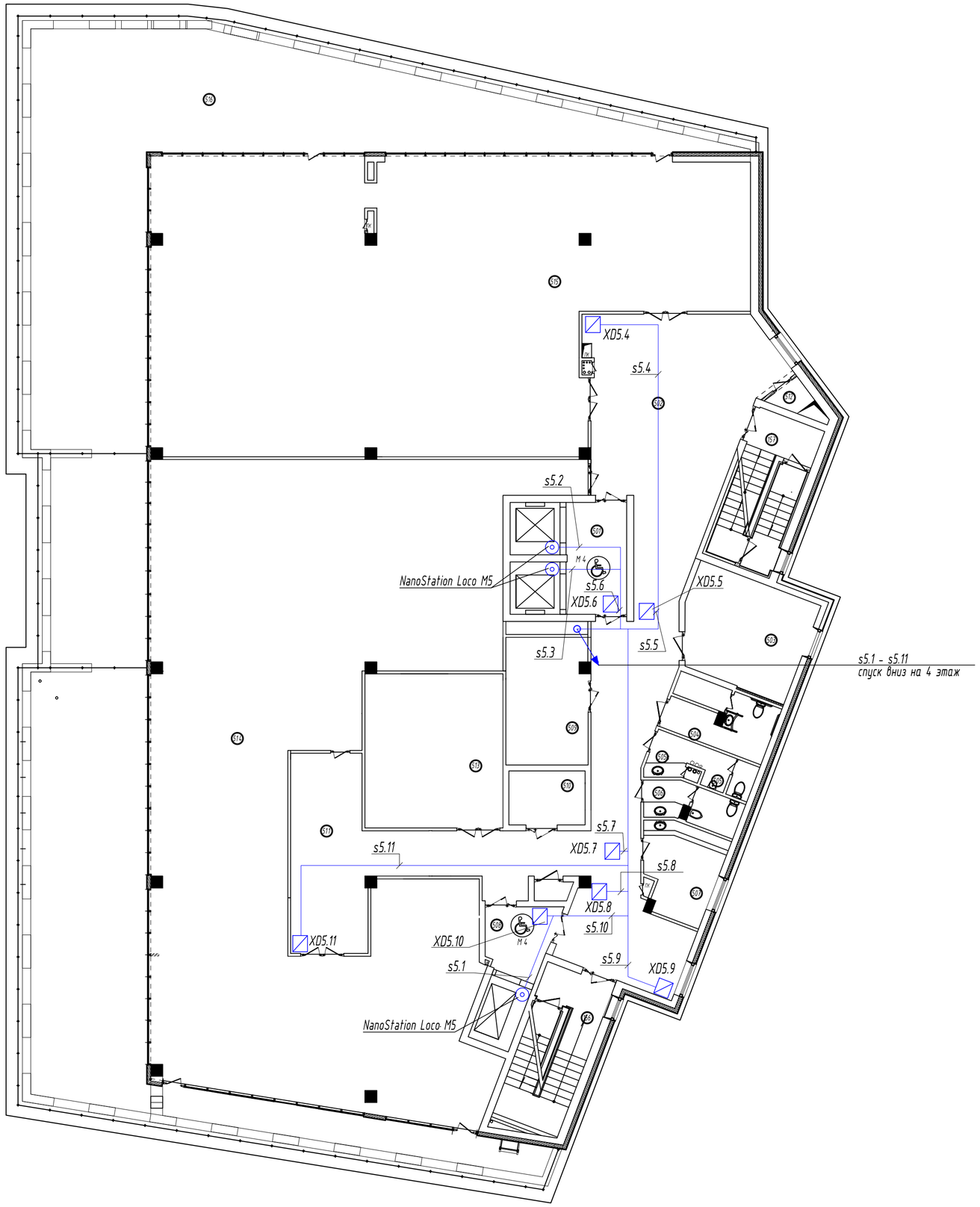

Номер поме - щения по плану	Наименование
501	лифтовой холл (пожаробезопасная зона для МГН)
502	рекреация
503	венткамера
504	санитарный узел для инвалидов
505 505а	санитарный узел женский тамбур
506	санитарный узел мужской
507	помещение приёма пищи
508	лифтовой холл (пожаробезопасная зона для МГН)
509	комната отдыха
510	Инвентарная
511	холл
512	помещение уборочного инвентаря
513	офис
515	офис
516	терраса
156	лестничная клетка ЛК -2
157	лестничная клетка ЛК -4

Примечание
Символом "*" отмечены цифровые видеокамеры, включенные в "коридорном" режиме ("коридорном" формате).

Изм.	Лист	Кол.уч.	N док.	Подпись	Дата	-СОТ		
						Объект: Административное здание		
ГИП		Юнисов				Система охранная телевизионная	Стадия	Лист	Листов
Н. контр.		Юнисов					Р	27	
Разраб.		Коровин				План кабельных трасс СОТ на отм. +12.000	ООО «Видеомакс»		

Согласовано

Взам. инв. №

Подпись и дата

Инв. № подл.

Формат А2

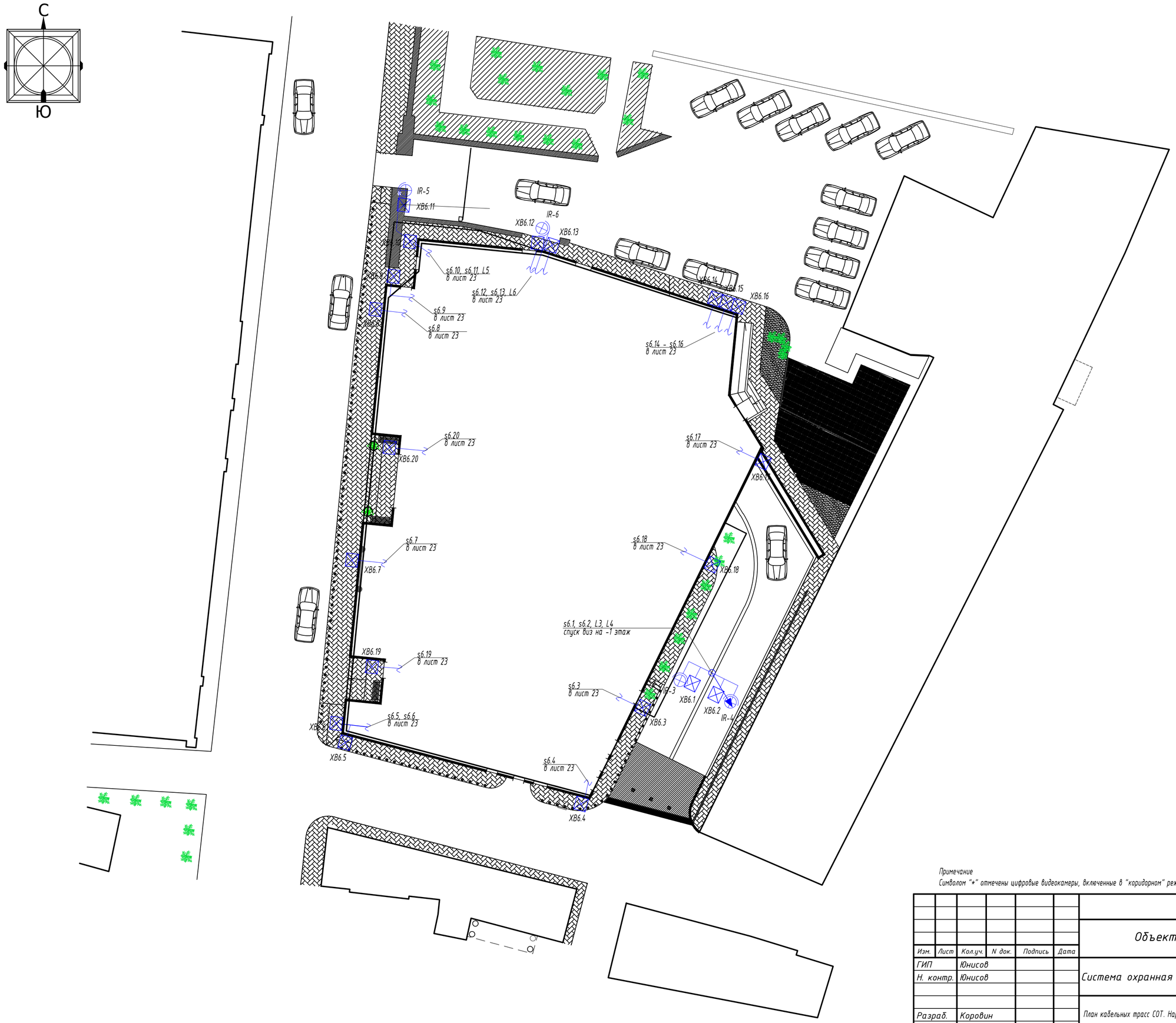

Примечание
Символом "*" отмечены цифровые видеокамеры, включенные в "коридорном" режиме ("коридорном" формате).

Изм.	Лист	Кол.уч.	N док.	Подпись	Дата	-СОТ		
						Объект: Административное здание		
ГИП		Юнисов				Система охранная телевизионная	Стадия	Лист	Листов
Н. контр.		Юнисов					Р	28	
Разраб.		Коровин				План кабельных трасс СОТ. Наружное видеонаблюдение.	ООО «Видеомакс»		

Согласовано

Взам. инв. №

Подпись и дата

Инв. № подл.

Формат А2