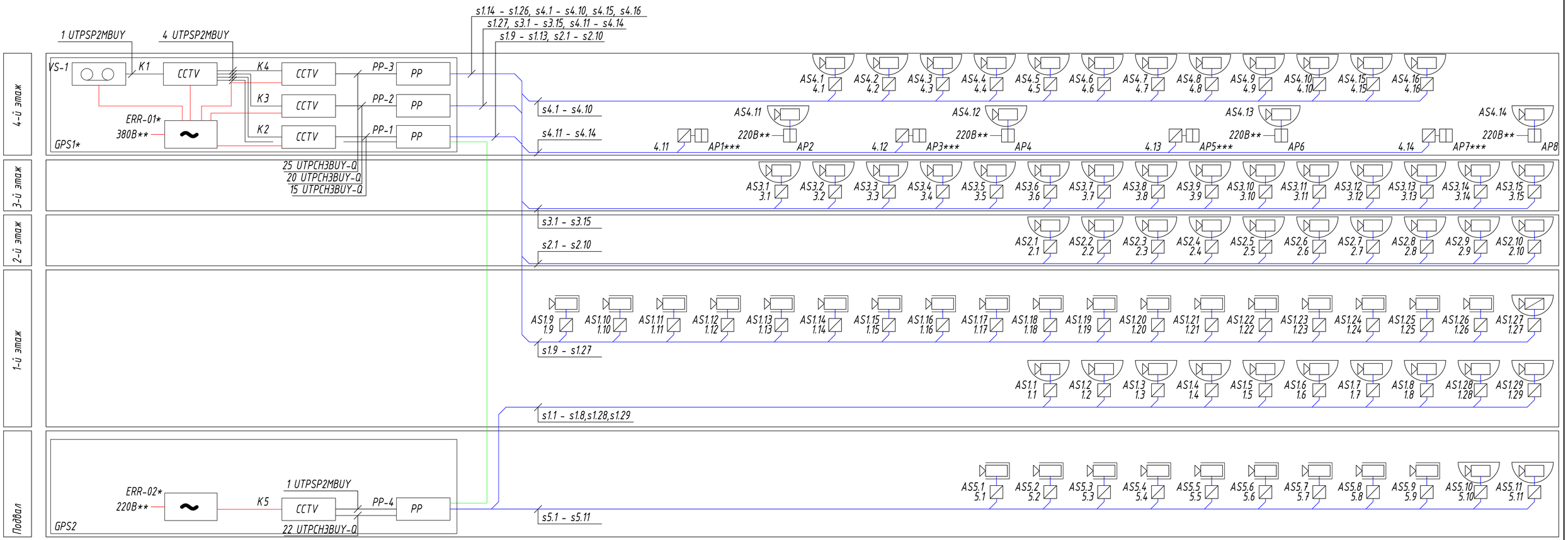

Позиция	Обозначение	Наименование	Кол-во
K1	AT-GS950/8	8-портовый управляемый коммутатор	1
K2 , K3 , K5	AT-8000S/24PoE	24х портовый управляемый коммутатор с поддержкой PoE	3
K4	AT-FS970M/48PS	48х портовый управляемый коммутатор с поддержкой PoE	1
VS-1	Видеосервер VIDEOMAX-IP-Int(U1.D2.YS21.K1)-b-91-36000-19''-	Цифровой видеосервер	1
	Pro-ID4		
ERR-01, ERR-02*		Источник Бесперебойного Питания	2
PP-3	CPPL48WBL	Патч-панель с маркерами на 48 портов	1

Позиция	Обозначение	Наименование	Кол-во
PP-1, PP-2, PP-4	CWPL24WBL	Патч-панель с маркерами на 24 порта	3
GPS1*		Шкаф телекоммуникационный 19''	1
GPS2	TWM-1245-GR-RAL9004	Шкаф телекоммуникационный 19''	1
AS1.1-AS1.8,AS1.28,AS1.29, AS2.1-AS2.10,AS3.1-AS3.15, AS4.1-AS4.10,AS4.15,AS4.16, AS5.10,AS5.11	M3045-V	Купольная сетевая видеокамера	49
AS4.11-AS4.14	P3904-R	Купольная сетевая видеокамера	4
AS1.9-AS1.26, AS5.1-AS5.9	P1365-VE MKII	Уличная сетевая видеокамера стандартного дизайна	25
AS1.19, AS1.20	Q1614-E	Уличная сетевая видеокамера стандартного дизайна	2
AS1.27	M3025-VE	Купольная сетевая уличная видеокамера	1
AP1-AP8	NanoStation Loco M5	Точка доступа	8

Примечания
1 Немаркированные кабели - штатные жгуты аппаратуры или патч-корды.
2 * - обеспечивает Заказчик.
3 **- по разделу ЭОМ.
4 PoE-адаптеры (поставляются комплектно с точками доступа) для электропитания точек доступа AP1, AP3, AP5, AP7 установлены в шкафу GPS1. На схеме условно не показаны.

						Шифр проекта			
						Здание административного назначения *Адрес объекта*			
Изм.	Кол.уч.	Лист	N Док.	Подпись	Дата				
Разраб.		*				Система охранная телевизионная	Стадия	Лист	Листов
							Р	3	
Н. Контр.		*				Схема структурная общая	ООО "*"		

Формат А1

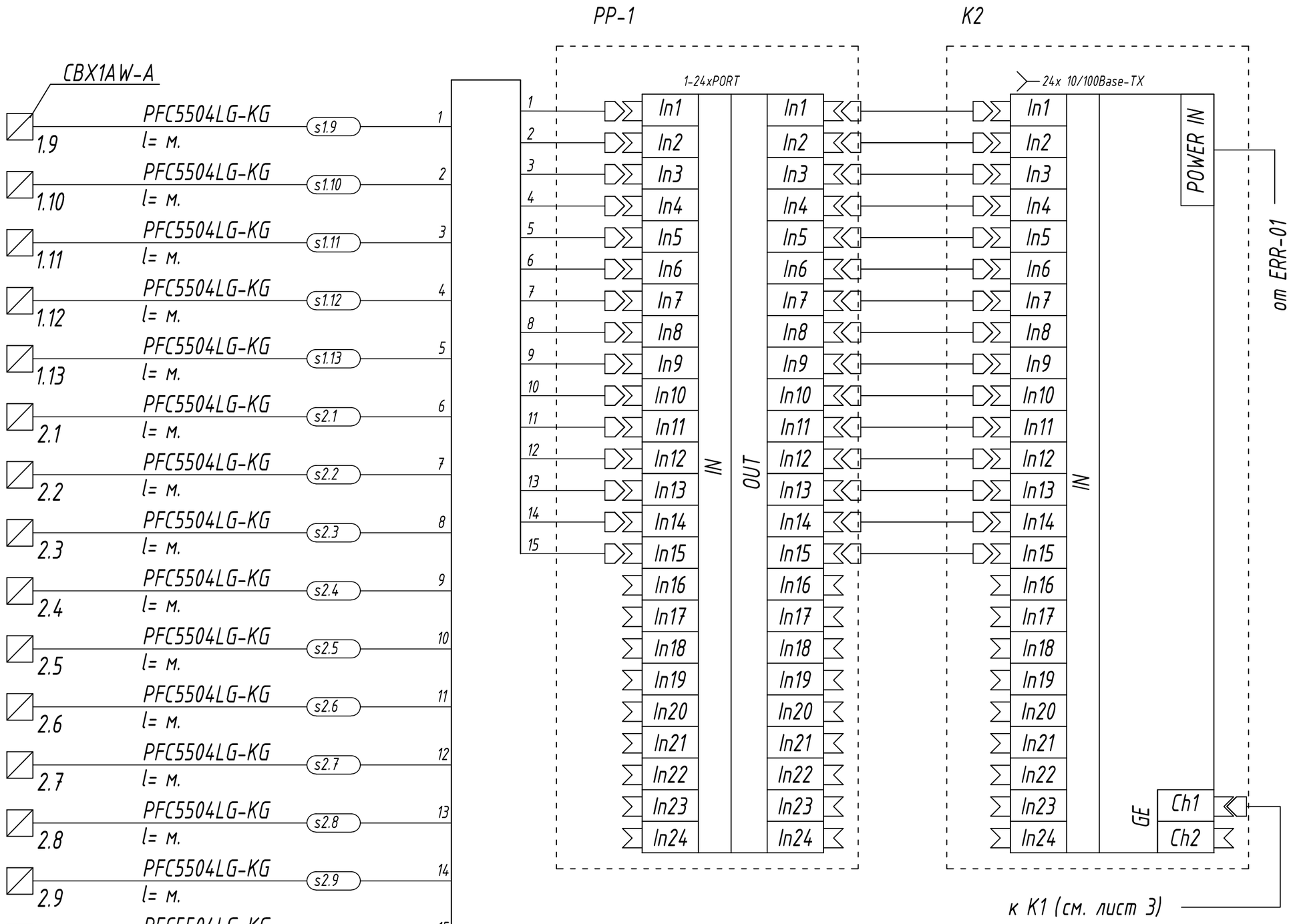

Примечания

1 Немаркированные кабели - штатные жгуты аппаратуры и патч-корды.

2 Рассматривать с листом 3.

Изм.	Кол.уч.	Лист	N Док.	Подпись	Дата	*Шифр проекта*
						Здание административного назначения *Адрес объекта*
Разраб.		*				Система охранная телевизионная — Стадия: Р; Лист: 4; Листов:
Н. Контр.		*				Схема сети СОТ. Узел 1. — ООО "*"

Формат А3

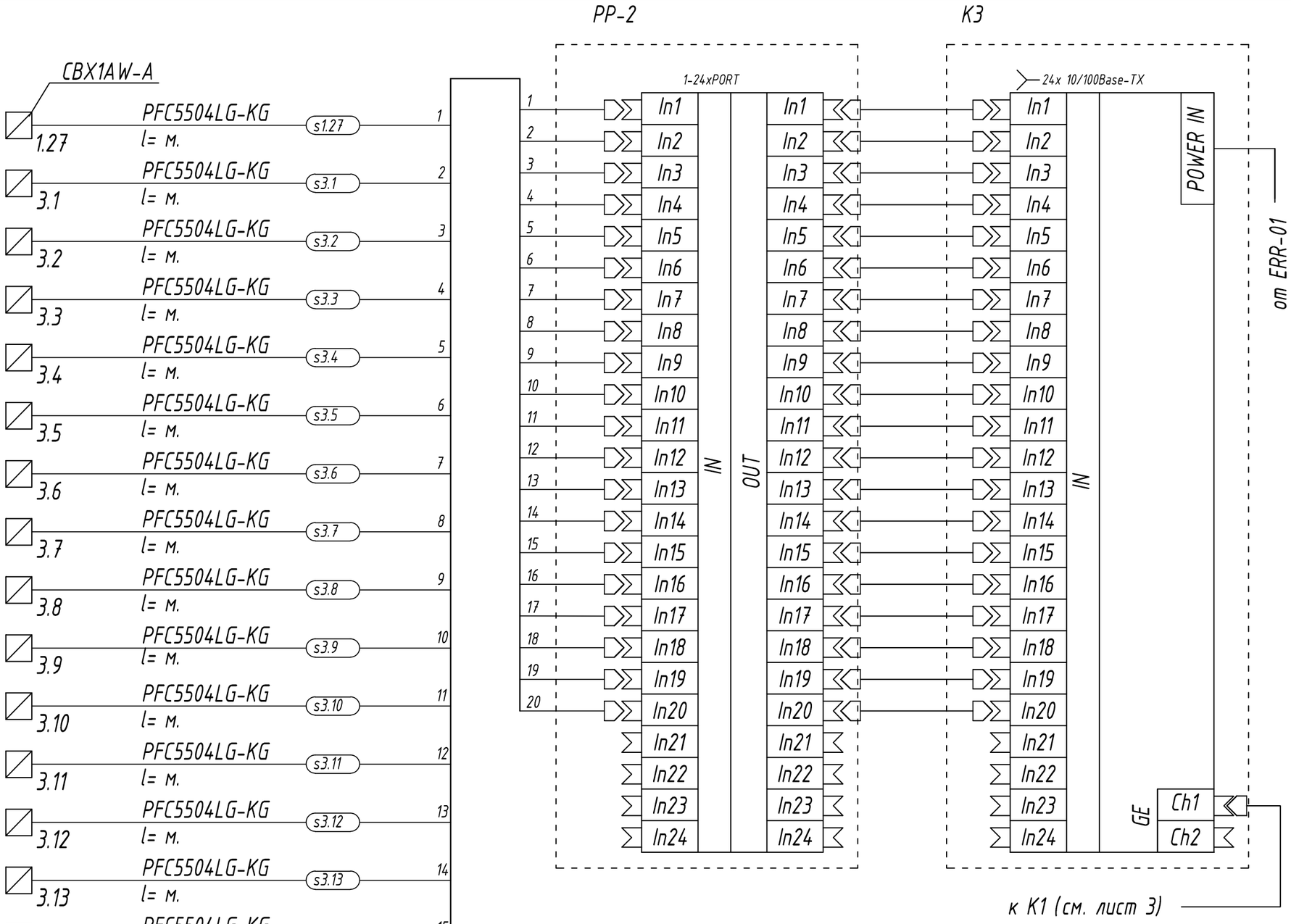

Примечания

1 Немаркированные кабели - штатные жгуты аппаратуры и патч-корды.

2 Рассматривать с листом 3.

Изм.	Кол.уч.	Лист	N Док.	Подпись	Дата	*Шифр проекта*
						Здание административного назначения *Адрес объекта*
Разраб.		*				Система охранная телевизионная — Стадия: Р; Лист: 5; Листов:
Н. Контр.		*				Схема сети СОТ. Узел 2. — ООО "*"

Формат А3

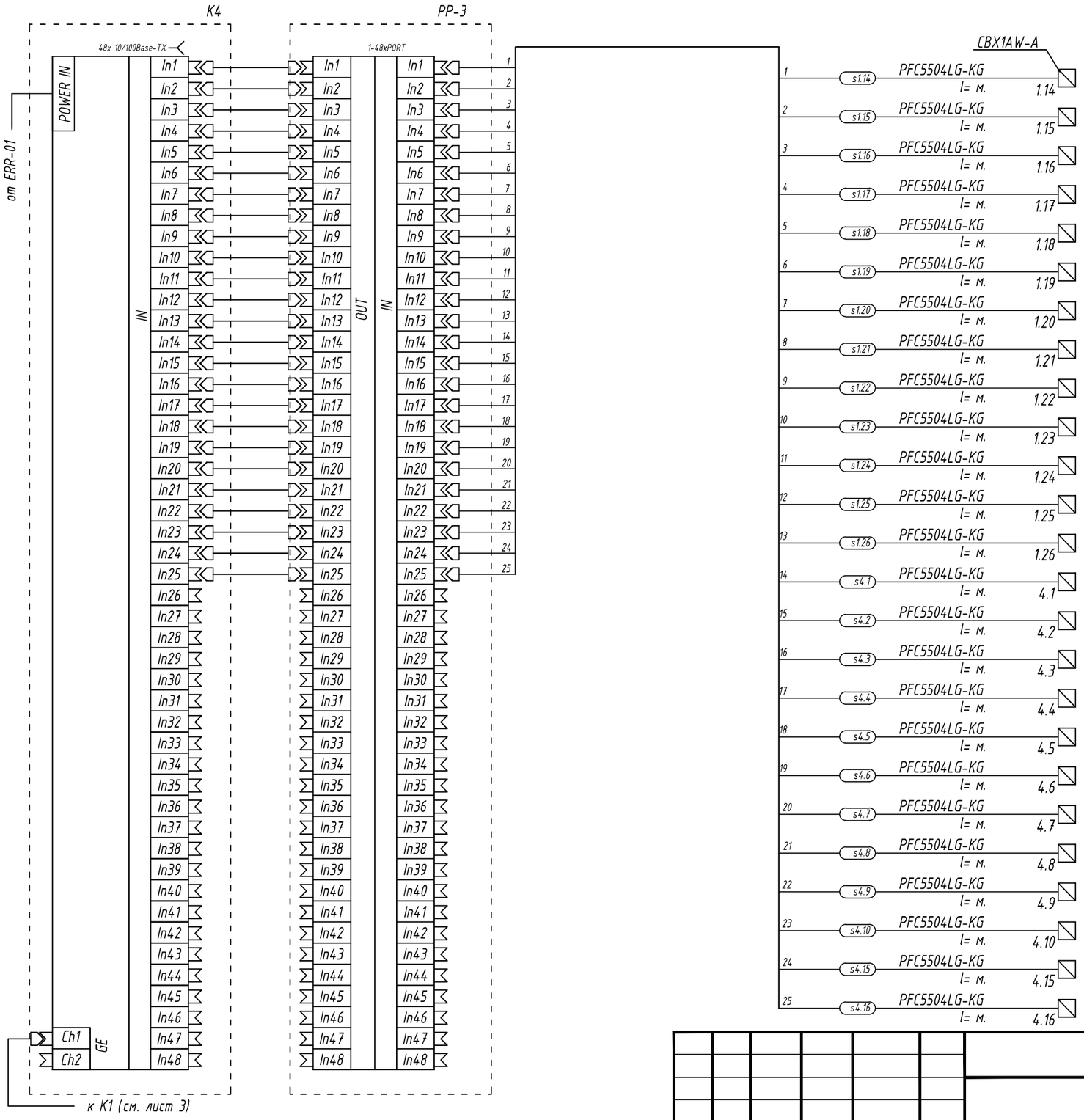

Примечания
1 Немаркированные кабели - штатные жгуты аппаратуры и патч-корды.
2 Рассматривать с листом 3.

Изм.	Кол.уч.	Лист	N Док.	Подпись	Дата	*Шифр проекта*		
						Здание административного назначения *Адрес объекта*		
Разраб.		*				Система охранная телевизионная	Стадия	Лист	Листов
							Р	6	
Н. Контр.		*				Схема сети СОТ. Узел 3.	ООО "*"		

Формат А3

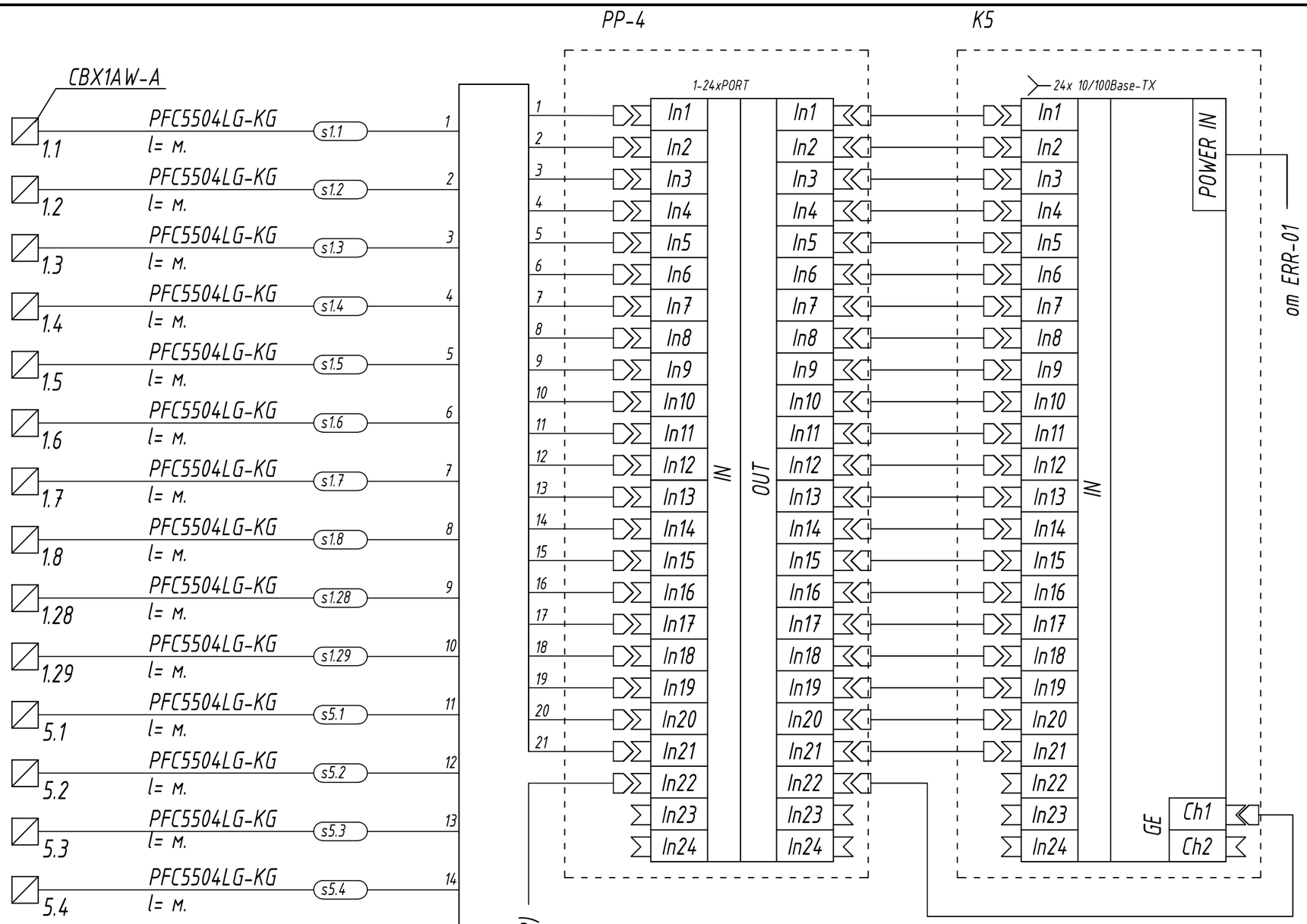

Примечания

1 Немаркированные кабели - штатные жгуты аппаратуры и патч-корды.

2 Рассматривать с листом 3.

						Шифр проекта			
						Здание административного назначения *Адрес объекта*			
Изм.	Кол.уч.	Лист	N Док.	Подпись	Дата				
Разраб.		*				Система охранная телевизионная	Стадия	Лист	Листов
							Р	7	
Н. Контр.		*				Схема сети СОТ. Узел 4.	ООО "*"		

Формат А3

Крепление купольной сетевой видеокамеры M3045-V на потолок
(с питанием по PoE)

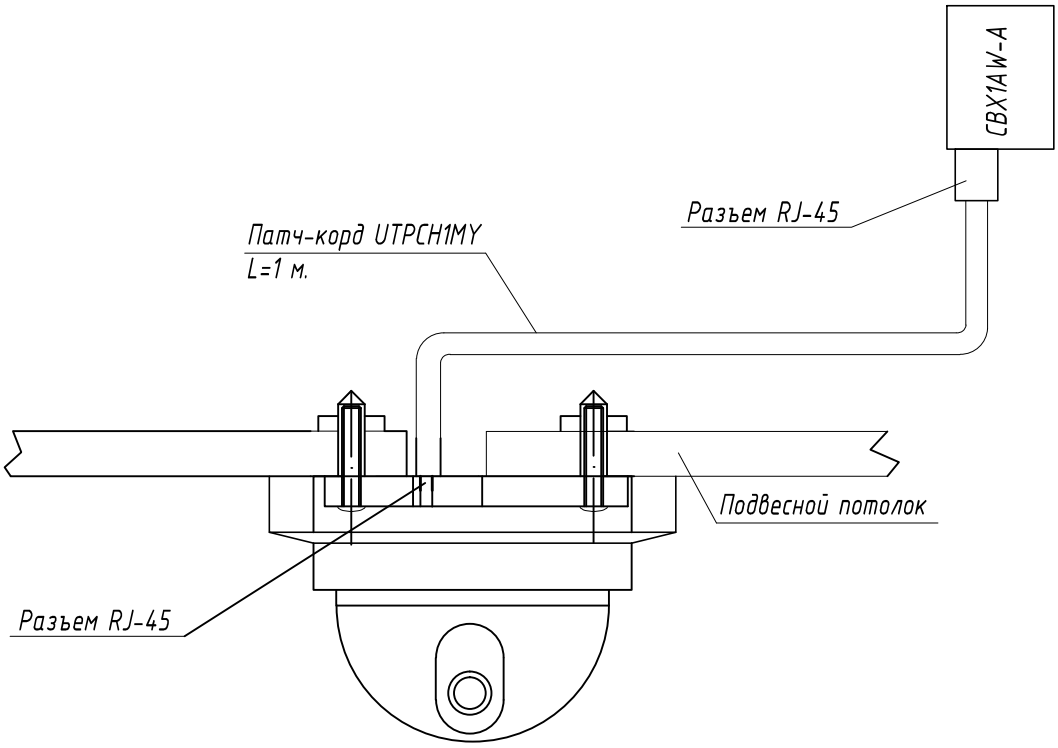

Указания по монтажу

1 При прокладке трасс кабеля R изгиба не должен быть меньше 10 R кабеля.
2 После прокладки кабеля отверстие в панели загерметизировть.
3 Внешний вид оборудования может отличаться. Приведено для справки.

						Шифр проекта			
						Здание административного назначения *Адрес объекта*			
Изм.	Кол.уч.	Лист	N Док.	Подпись	Дата				
Разраб.		*				Система охранная телевизионная	Стадия	Лист	Листов
							Р	8	
Н. Контр.		*				Типовой вариант установки видеокамеры M3045-V	ООО "*"		

Формат А4

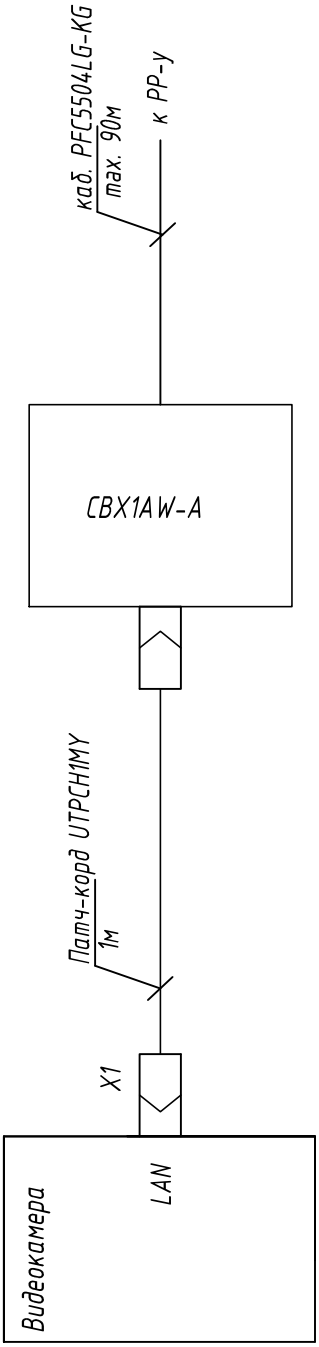

ASx

где x- номер камеры
y- номер патч-панели

						Шифр проекта		
						Здание административного назначения *Адрес объекта*		
Изм.	Кол.уч.	Лист	N Док.	Подпись	Дата			
Разраб.		*				Система охранная телевизионная	Стадия	Лист	Листов
							Р	9	
Н. Контр.		*				Типовой вариант подключения видеокамеры M3045-V	ООО "*"		

Формат А4

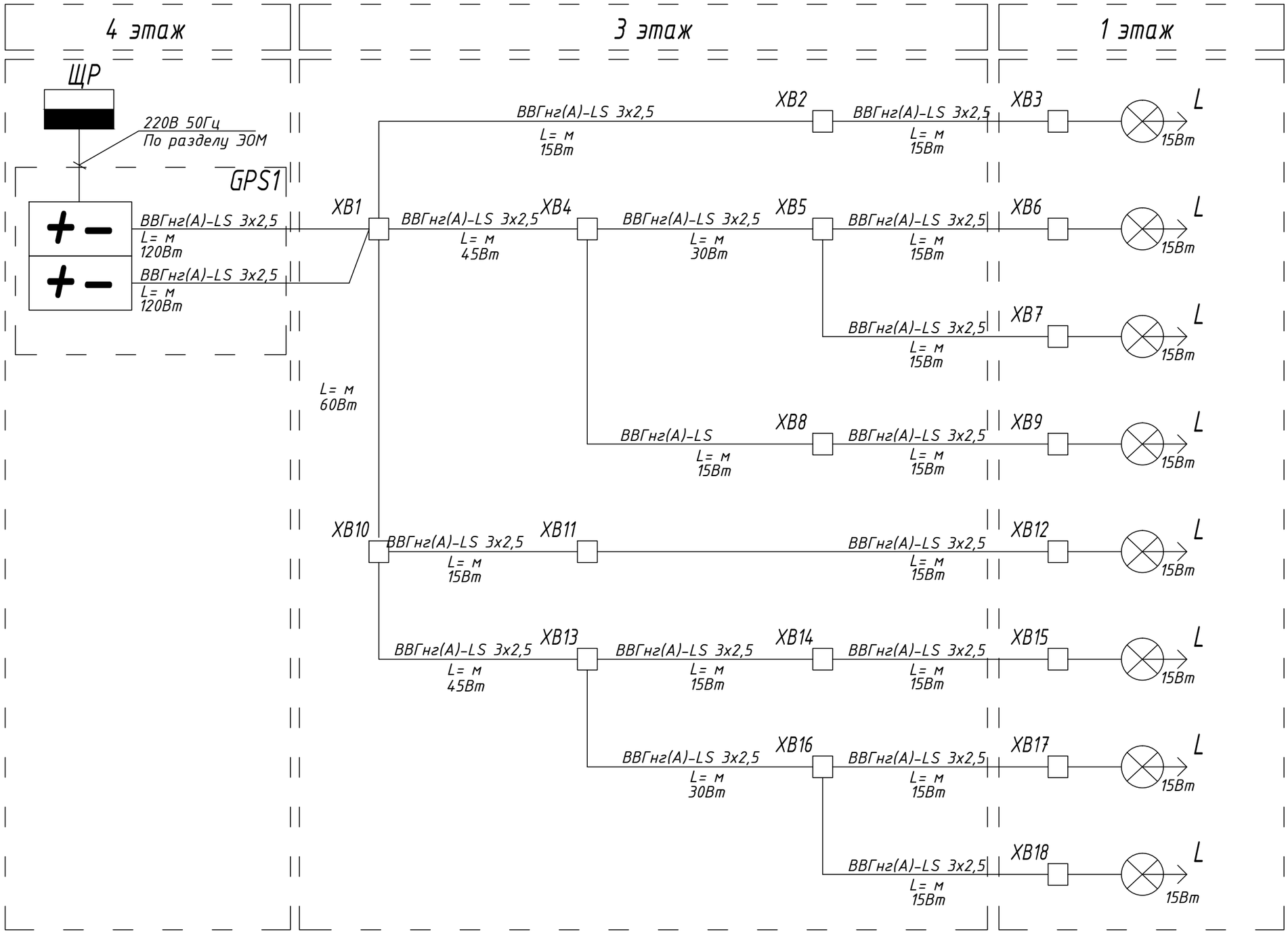

Изм.	Кол.уч.	Лист	N Док.	Подпись	Дата
Разраб.		*			
Н. Контр.		*			

Шифр проекта

Здание административного назначения
Адрес объекта

Система охранная телевизионная

Стадия	Лист	Листов
Р	10	

Схема структурная электроснабжения охранного освещения СОТ

ООО "*"

Формат А3

Экспликация шкафа GPS1

Вид спереди

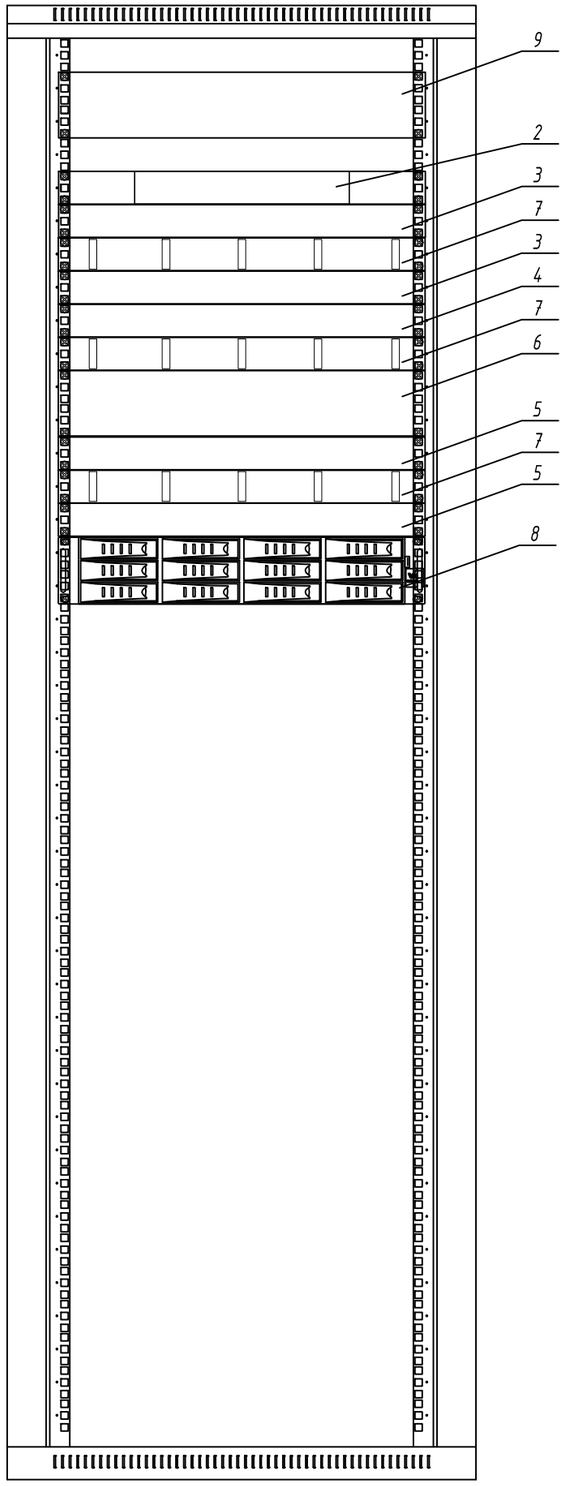

Вид сзади

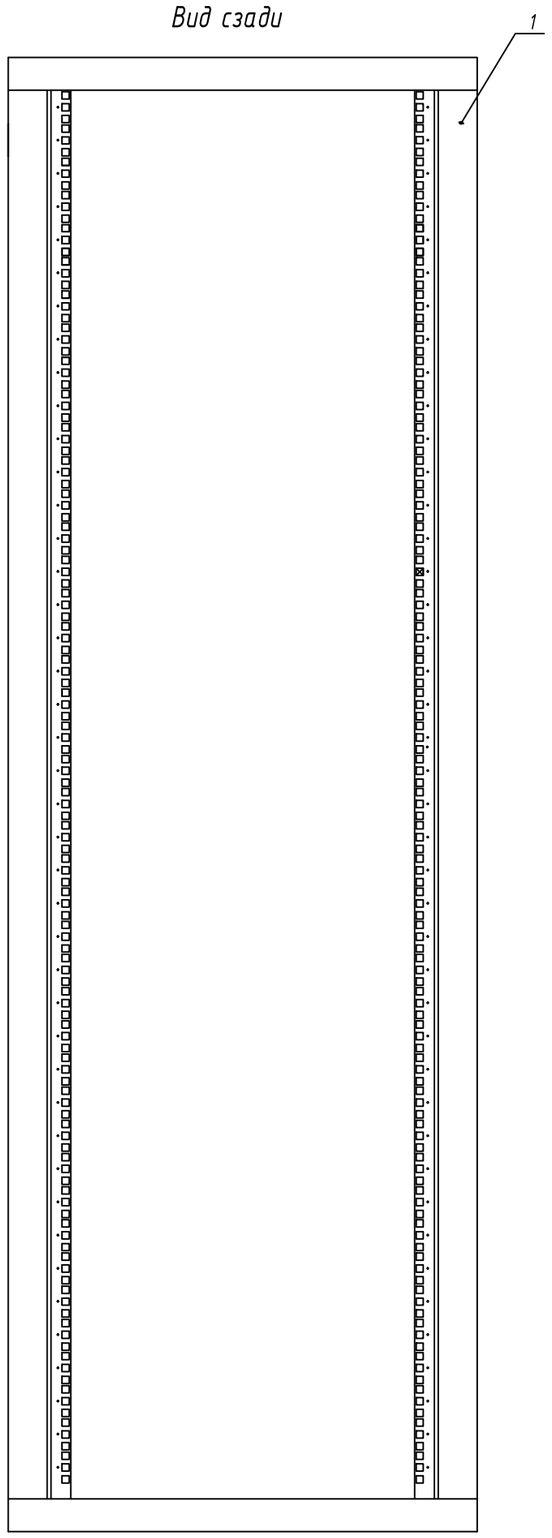

Поз.	Наименование	Кол-во	Примечание
1	Шкаф напольный GPS1*	1	
2	8х портовый управляемый коммутатор, AT-GS950/8	1	
3	24х портовый управляемый коммутатор, AT-8000S/24PoE	2	
4	48х портовый управляемый коммутатор, AT-FS940M/48PS	1	
5	Патч-панель, 1U, 24 порта, CWPP24WBL	2	
6	Патч-панель, 2U, 48 портов, CPPL48WBL	1	
7	Односторонний организатор 19", 1 RU, CMPHF1	3	
8	Видеосервер	1	
	VIDEOMAX-IP-Int(U1.D2.YS21.K1)-b-91-36000-19''-Pro-ID4		
9	Источник вторичного электропитания резервированный	1	
	СКАТ-2400И7 RACK		

ПРИМЕЧАНИЕ :

1. Все кабели заводятся от рабочих мест в GPS1, где жгутуются.
2. Кабели терминируются на коммутационные панели согласно схеме соединений.
3. * - обеспечивает Заказчик.
4. Вентиляционные панели условно не показаны.

Изм.	Кол.уч.	Лист	N Док.	Подпись	Дата	*Шифр проекта*			
						Здание административного назначения *Адрес объекта*			
Разраб.		*				Система охранная телевизионная	Стадия	Лист	Листов
							Р	11/1	2
Н. Контр.		*				Типовые варианты размещения оборудования в шкафах	ООО "*"		

Формат А3

Экспликация шкафа GPS2

Вид спереди

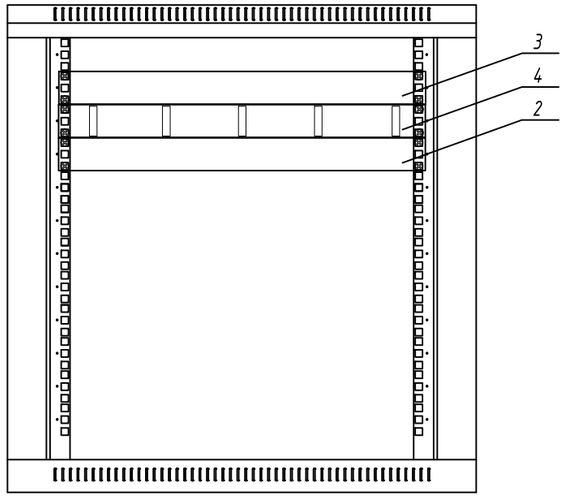

Вид сзади

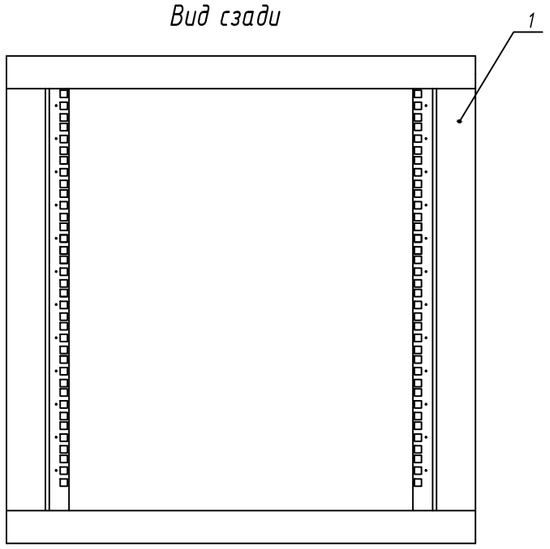

Поз.	Наименование	Кол-во	Примечание
1	Шкаф Hyperline TWM-1245-GR-RAL9004	1	
2	24х портовый управляемый коммутатор, AT-8000S/24PoE	1	
3	Патч-панель, 1U, 24 порта, CWPP24WBL	1	
4	Односторонний организатор 19", 1 RU, CMPHF1	1	

ПРИМЕЧАНИЕ :

1. Все кабели заводятся от рабочих мест в GPS2, где жгутуются.
2. Кабели терминируются на коммутационные панели согласно схеме соединений.
3. * - обеспечивает Заказчик.
4. Вентиляционные панели условно не показаны.

Изм.	Кол.уч.	Лист	№ док.	Подп.	Дата	*Шифр проекта*	Лист 11/2

Формат А3

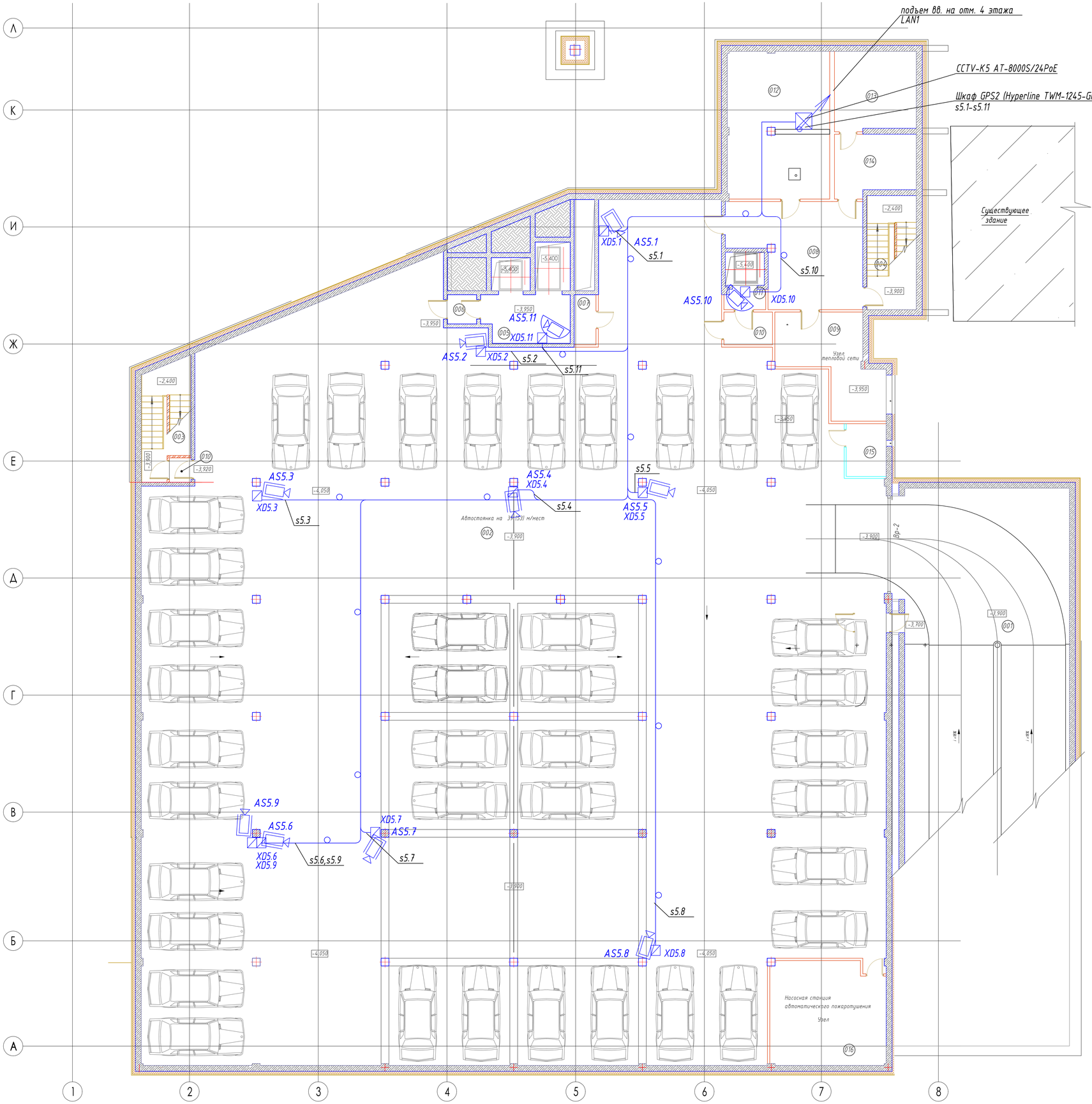

Экспликация помещений подвал

№ пом.	Наименование помещения	Площадь помещ. м²	Кол-во раб.мест	Кол. мест.	Кол. чел.
001	РАМПА	67.6			
002	АВТОСТОЯНКА	1600.8			
003	ЛЕСТНИЦА	21.3			
004	ЛЕСТНИЦА	27.7			
005	ЛИФТОВОЙ ХОЛЛ	10.9			
006	ТАМБУР	2.3			
007	ТЕХ. ПОМЕЩЕНИЕ	2.9			
008	ТАМБУР	31.9			
009	УЗЕЛ ТЕПЛОВОЙ СЕТИ	20.4			
010	ТАМБУР	4.2			
011	ЛИФТОВОЙ ХОЛЛ	2.2			
012	ТЕХ. ПОМЕЩЕНИЕ	40.7			
013	ТЕХ. ПОМЕЩЕНИЕ	16.8			
014	ТЕХ. ПОМЕЩЕНИЕ	12.7			
015	ПОМЕЩЕНИЕ ОХРАНЫ	5.6			
016	Насосная станция автоматического пожаротушения (Кат. Ивуб водопровода)	30.9			
	ИТОГО	1898.8			

Указания по монтажу
1 Кабель по помещению автостоянки прокладывать в трубах гладких ПВХ.
2 Размещение камер и углы обзора камер уточнять при монтаже.
3 Отверстия в капитальных стенах, образующихся при прокладке герметизировать. Проходки выполнять через гильзы.
4 Кабели сети Eternet и напряжением свыше 50В прокладывать раздельно (не менее 50см.).
5 Коробки (розетки) для установки модулей Mini-Com для камер в помещении автостоянки разместить в коробках коммутационных "ABOX 060".

						Шифр проекта			
						Здание административного назначения *Адрес объекта*			
Изм.	Кол.уч.	Лист	N Док.	Подпись	Дата				
Разраб.		*				Система охранная телевизионная	Стадия	Лист	Листов
							Р	12	
Н. Контр.		*				План размещения средств СОТ. Автостоянка.	ООО "*"		

Формат А1

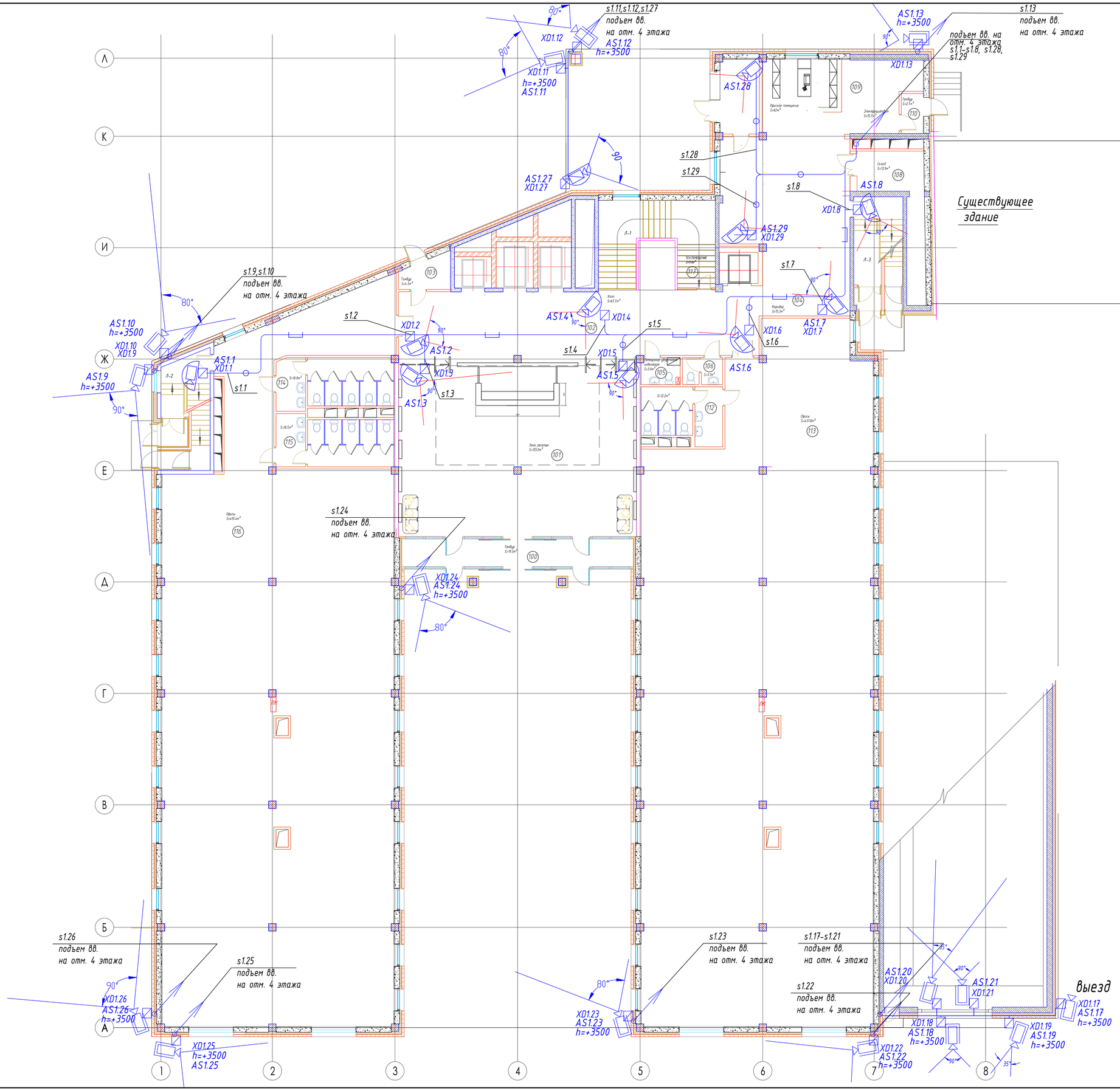

Экспликация помещений таблица

№ пом	Назначение помещения	Площадь помещ.,м²	Кол-во розеток	Ч+Ф	Ч+Ф
100	ТАМБУР	19.3			
101	ЗОНА РЕСЕПШЕН	125.8			
102	ХОЛЛ	67.7			
103	ТАМБУР	4.3			
104	КОРИДОР	15.3			
105	ПОМЕЩЕНИЕ УБОРОЧНОГО ИНВЕНТАРЯ	3.0			
106	САНУЗЕЛ	3.1			
107	КОРИДОР	4.1			
108	СКЛАД	13.9			
109	ЭЛЕКТРОЩИТОВАЯ	15.7			
110	ТАМБУР	2.1			
111	ОФИС	62			
112	САНУЗЕЛ	12.2			
113	ОФИСЫ	437.8			
114	САНУЗЕЛ	16.8			
115	САНУЗЕЛ	16.5			
116	ОФИСЫ	415.4			
117	ТЕХ. ПОМЕЩЕНИЕ	9.6			
Л-1	ЛЕСТНИЦА	30.4			
Л-2	ЛЕСТНИЦА	16.2			
Л-3	ЛЕСТНИЦА	16.2			
	ИТОГО	1307.2			

Указания по монтажу
1 Высота установки камер h приведена от уровня уличного покрытия.
2 Размещение камер и углы обзора камер уточнять при монтаже.
3 Отверстия в капитальных стенах, образующихся при прокладке герметизировать. Проходки выполнять через гильзы.
4 Кабели сети Eternet и напряжением свыше 50В прокладывать раздел (не менее 50см.).
5 Коробки (розетки) для установки модулей Mini-Com для уличных камер разместить в коробках коммутационных "ABOX 060".

Примечание
Камеры AS1.19 и AS1.20 модели "Q1614-E" для распознования номеров.

Изм.	Кол.уч.	Лист	N Док.	Подпись	Дата	*Шифр проекта*
						Здание административного назначения *Адрес объекта*
Разраб.		*				Система охранная телевизионная — Стадия: Р; Лист: 13; Листов:
Н. Контр.		*				План размещения средств СОТ. 1 этаж. — ООО "*"

Формат А1

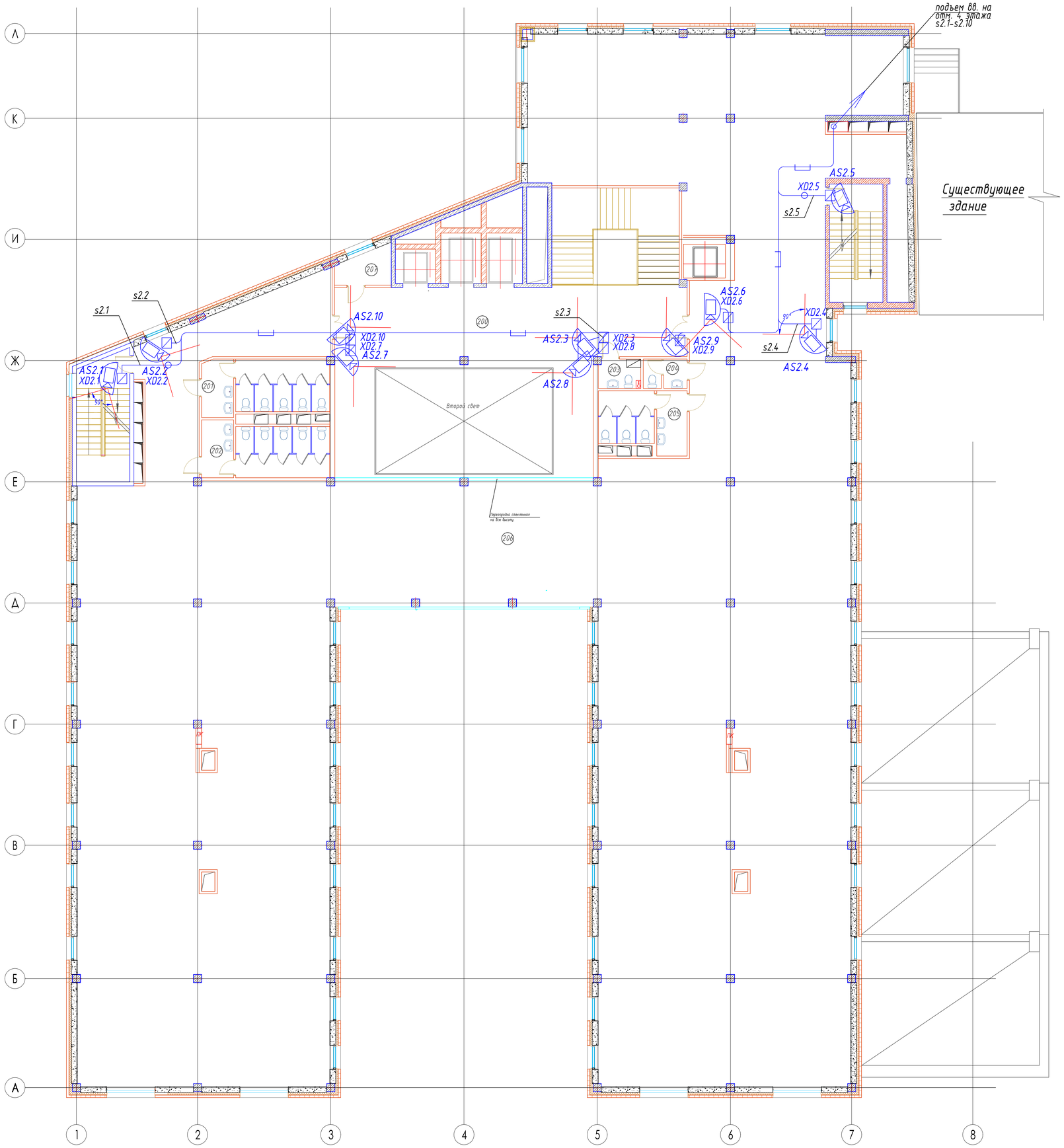

Экспликация помещений 2этаж

№ пом.	Наименование помещения	Площадь помещ. м²
200	ИЗОЛ	89.3
201	САНУЗЕЛ	16.8
202	САНУЗЕЛ	16.5
203	ПОМЕЩЕНИЕ УБОРОЧНОГО ИНВЕНТАРЯ	3.0
204	САНУЗЕЛ	3.1
205	САНУЗЕЛ	12.2
206	ОБМЕН	1120.1
207	ТЕХ. ПОМЕЩЕНИЕ	4.4
	ИТОГО	1265.4

Указания по монтажу
1 Кабель по коридорам укладывать по существующим лоткам слаботочных систем (обеспечивает Заказчик).
2 Размещение камер и углы обзора камер уточнять при монтаже.
3 Отверстия в капитальных стенах, образующихся при прокладке герметизировать. Проходки выполнять через гильзы.
4 Кабели сети Eternet и напряжением свыше 50В прокладывать раздельно (не менее 50см.).
5 Местоположение УРМ уточнять при монтаже по согласованию с Заказчиком.

Примечания
1 УРМ- поставка Заказчика.
2 Сетевую коммутацию (Ethernet) между GPS1 и УРМ обеспечивает Заказчик по разделам "Структурированная кабельная система" и "Локальная вычислительная сеть".

						Шифр проекта			
						Здание административного назначения *Адрес объекта*			
Изм.	Кол.уч.	Лист	N Док.	Подпись	Дата				
Разраб.		*				Система охранная телевизионная	Стадия	Лист	Листов
							Р	14	
Н. Контр.		*				План размещения средств СОТ. 2 этаж.	ООО "*"		

Формат А1

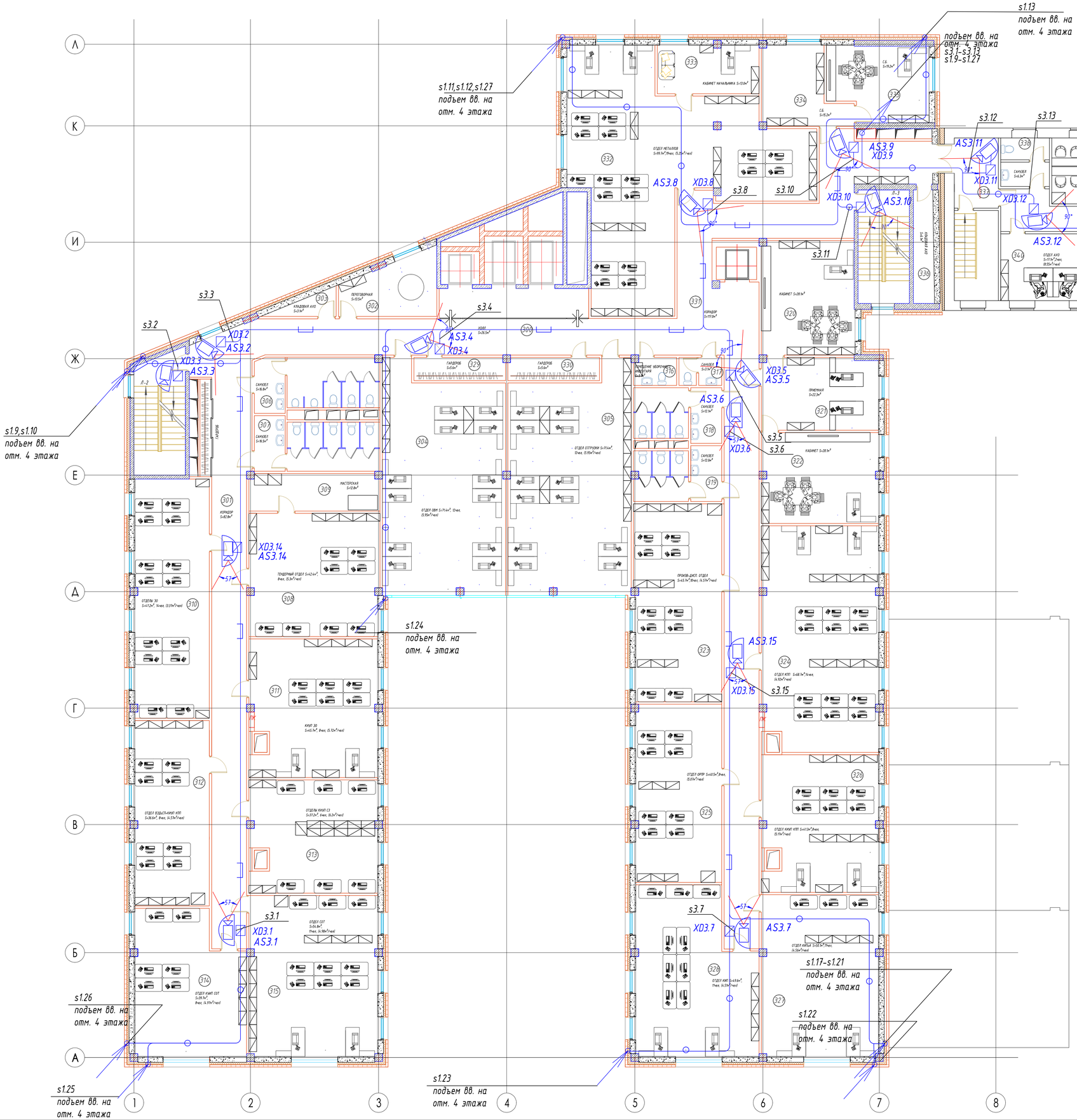

Экспликация помещений 3 этаж

№ пом	Назначение помещения	Площадь помещ., м²	Уст-во дым. изв.	уст-во ИП
300	ИЗОЛ	26.5		
301	КОРИДОР	82.8		
302	ПЕРЕГОВОРНАЯ	13.5		
303	Кладовая АХО	3.1		
304	ОТДЕЛ ОВИ	71.4	12	5.95
305	ОТДЕЛ ОТГРУЗКИ	71.4	12	5.95
306	САНУЗЕЛ	16.8		
307	САНУЗЕЛ	16.5		
308	ТЕНДЕРНЫЙ ОТДЕЛ	42.4	8	5.3
309	МАСТЕРСКАЯ	12.8		
310	ОТДЕЛЫ ЗО	47.2	14	3.37
311	КИИП ЗО	45.7	8	5.72
312	ОТДЕЛ ВЭДиСГ+ КИИП КПП	36.6	8	4.57
313	ОТДЕЛЫ КИИП СЗ	37.2	6	6.2
314	ОТДЕЛ КИИП СОТ	39.7	8	4.97
315	ОТДЕЛ СОТ	54.8	11	4.98
316	Помещение уборочного инвентаря	3.1		
317	САНУЗЕЛ	3.1		
318	САНУЗЕЛ	12.1		
319	САНУЗЕЛ	12.0		
320	КАБИНЕТ	28.1	1	
321	ПРИЕМНАЯ	22.3	2	11.2
322	КАБИНЕТ	28.1	1	
323	ПРОИЗВ-ДИСП. ОТДЕЛ	45.7	10	4.57
324	ОТДЕЛ КПП	68.7	14	4.91
325	ОТДЕЛ ОРПР	40.5	8	5.07
326	ОТДЕЛ КИИП КПП	47.3	8	5.91
327	ОТДЕЛ КИПиА	50.1	11	4.56
328	ОТДЕЛ КИП	49.6	11	4.51
329	ГАРДЕРОБ	5.6		
330	ГАРДЕРОБ	5.6		
331	КОРИДОР	117.0		
332	ОТДЕЛ МЕТАЛЛОВ	99.7	19	5.25
333	КАБИНЕТ	13.0	1	
334	С.Б.	15.2	1	
335	С.Б.	19.2	1	
336	КЛАДОВАЯ АХО	6.1		
337	ИЗОЛ	8.2		
338	САНУЗЕЛ	6.3		
339	КОРИДОР	27.2		
340	ОТДЕЛ АХО	17.1	2	8.55
341	ООО "ВЫМПЕЛ СТРОЙ"	27.7	8	3.46
342	ООО "ВЫМПЕЛ СТРОЙ"	32.3	8	4.04
343	КАБИНЕТ НАЧАЛЬНИКА ООО "ВЫМПЕЛ СТРОЙ"	16.3	1	
344	ЛОГИСТИКА	45.0	16	2.81
345	РЕЗЕРВ	11.0		
Л-2	ЛЕСТНИЦА	16.2		
Л-3	ЛЕСТНИЦА	15.5		
ИТОГО		1521.3		

Указания по монтажу
1 Кабель по коридорам укладывать по существующим лоткам слаботочных систем (обеспечивает Заказчик).
2 Размещение камер и углы обзора камер уточнять при монтаже.
3 Отверстия в капитальных стенах, образующихся при прокладке герметизировать. Проходки выполнять через гильзы.
4 Кабели сети Eternet и напряжением свыше 50В прокладывать раздельно (не менее 50см.).

Изм.	Кол.уч.	Лист	N Док.	Подпись	Дата	*Шифр проекта*
						Здание административного назначения *Адрес объекта*
Разраб.		*				Система охранная телевизионная — Стадия: Р; Лист: 15; Листов:
Н. Контр.		*				План размещения средств СОТ. 3 этаж. — ООО "*"

Формат А1

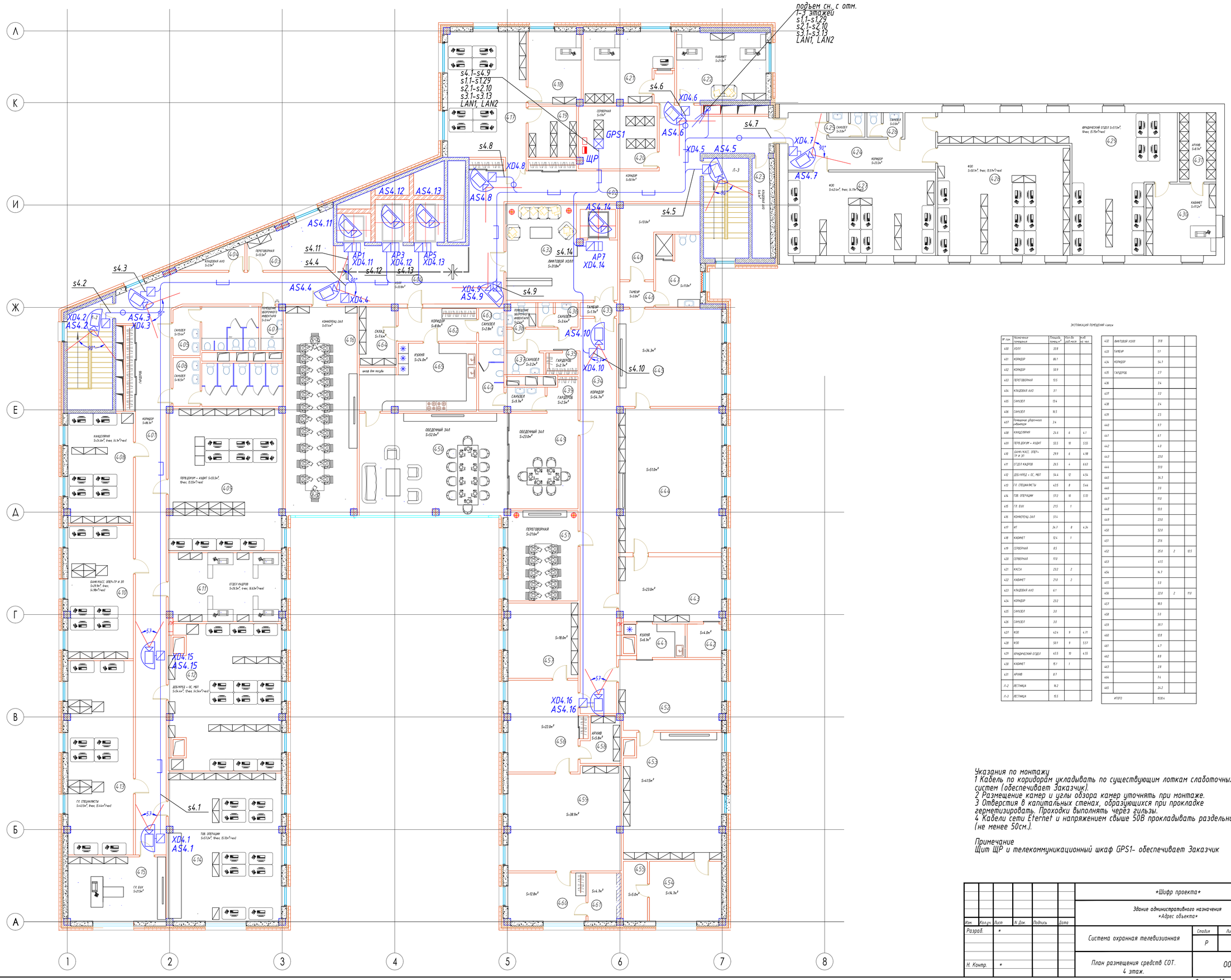

Экспликация помещений 4этаж

№ пом.	Назначение помещения	Площадь помещ.,м²	Кол-во дой.мест	м²/дой на чел.
4.00	ХОЛЛ	33.8		
4.01	КОРИДОР	86.7		
4.02	КОРИДОР	58.9		
4.03	ПЕРЕГОВОРНАЯ	13.5		
4.04	КЛАДОВАЯ АХО	3.7		
4.05	САНУЗЕЛ	13.4		
4.06	САНУЗЕЛ	16.5		
4.07	Помещение уборочного инвентаря	3.4		
4.08	КАНЦЕЛЯРИЯ	26.8	6	4.7
4.09	ПЕРВ.ДОКУМ + АУДИТ	55.5	10	5.55
4.10	БАНК/КАСС, ОПЕР+ТР И ЭП	29.9	6	4.98
4.11	ОТДЕЛ КАДРОВ	28.5	4	8.63
4.12	ДЕБ/КРЕД + ОС, МБП	54.4	12	4.54
4.13	ГЛ. СПЕЦИАЛИСТЫ	43.5	8	5.44
4.14	ТОВ. ОПЕРАЦИИ	53.2	10	5.32
4.15	ГЛ. БУХ	21.5	3	
4.16	КОНФЕРЕНЦ-ЗАЛ	51.4		
4.17	АТ	34.7	8	4.34
4.18	КАБИНЕТ	12.4	1	
4.19	СЕРВЕРНАЯ	8.5		
4.20	СЕРВЕРНАЯ	17.0		
4.21	КАССА	23.2	2	
4.22	КАБИНЕТ	21.0	2	
4.23	КЛАДОВАЯ АХО	6.1		
4.24	КОРИДОР	23.2		
4.25	САНУЗЕЛ	3.0		
4.26	САНУЗЕЛ	3.0		
4.27	Ф30	42.4	9	4.71
4.28	Ф30	50.1	9	5.57
4.29	ЮРИДИЧЕСКИЙ ОТДЕЛ	43.5	10	4.35
4.30	КАБИНЕТ	15.1	1	
4.31	АРХИВ	8.7		
Л-2	ЛЕСТНИЦА	19.2		
Л-3	ЛЕСТНИЦА	15.5		

4.32	ЛИФТОВОЙ ХОЛЛ	31.8		
4.33	ТАМБУР	1.7		
4.34	КОРИДОР	54.7		
4.35	ГАРДЕРОБ	2.7		
4.36		2.4		
4.37		3.2		
4.38		2.4		
4.39		2.5		
4.40		9.7		
4.41		6.7		
4.42		4.0		
4.43		23.0		
4.44		51.0		
4.45		34.3		
4.46		3.0		
4.47		11.0		
4.48		13.0		
4.49		23.0		
4.50		52.0		
4.51		27.6		
4.52		26.0	2	12.5
4.53		41.5		
4.54		14.7		
4.55		5.0		
4.56		22.0	2	11.0
4.57		18.0		
4.58		5.0		
4.59		39.7		
4.60		12.8		
4.61		4.7		
4.62		8.8		
4.63		2.8		
4.64		7.4		
4.65		24.2		
ИТОГО:		1530.4		

Указания по монтажу
1 Кабель по коридорам укладывать по существующим лоткам слаботочных систем (обеспечивает Заказчик).
2 Размещение камер и углы обзора камер уточнять при монтаже.
3 Отверстия в капитальных стенах, образующихся при прокладке герметизировать. Проходки выполнять черёз гильзы.
4 Кабели сети Eternet и напряжением свыше 50В прокладывать раздельно (не менее 50см.).

Примечание
Щит ЩР и телекоммуникационный шкаф GPS1- обеспечивает Заказчик

Изм.	Кол.уч.	Лист	N Док.	Подпись	Дата	*Шифр проекта*
						Здание административного назначения *Адрес объекта*
Разраб.		*				Система охранная телевизионная
Н. Контр.		*				План размещения средств СОТ. 4 этаж.

Стадия	Лист	Листов
Р	16	

ООО "*"

Формат А1

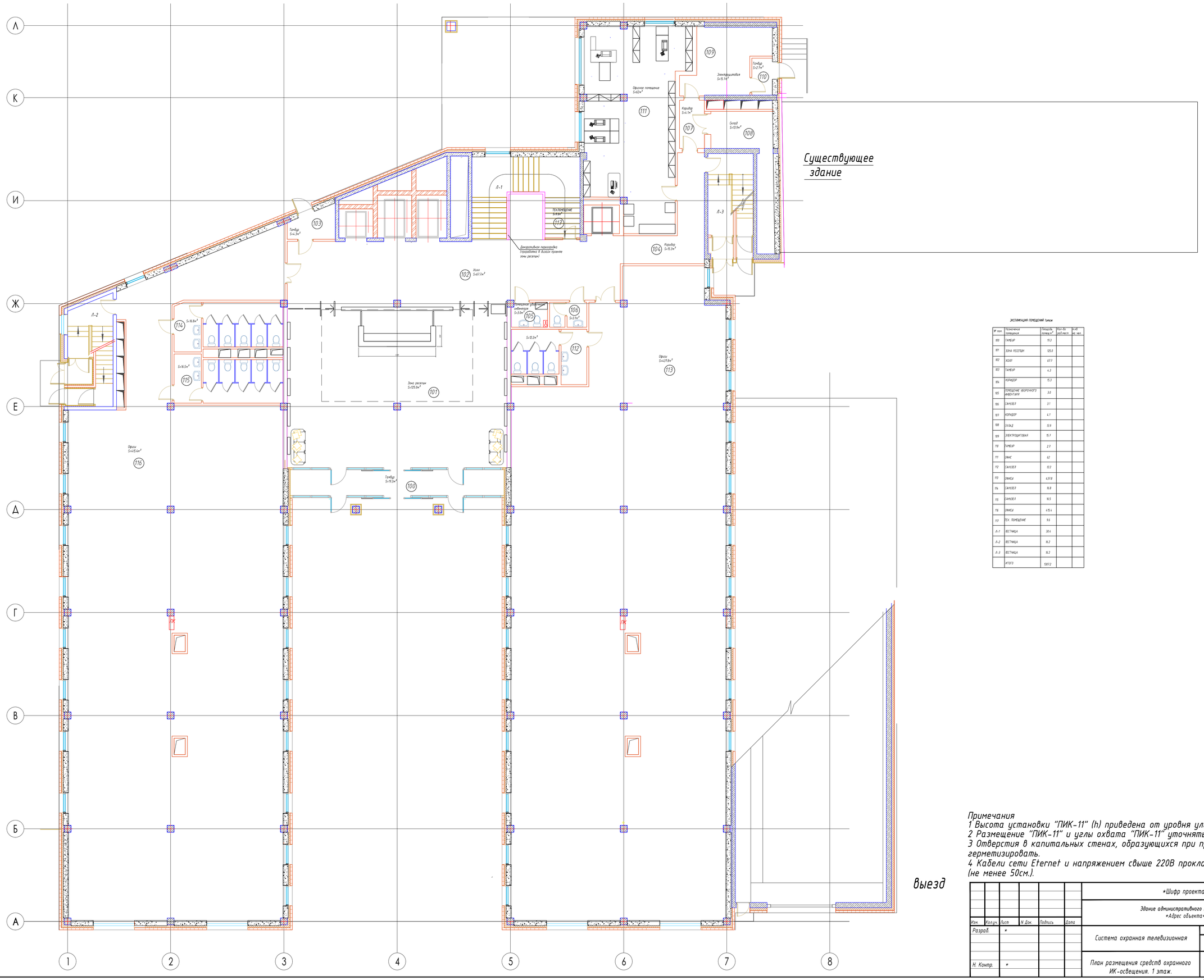

ЭКСПЛИКАЦИЯ ПОМЕЩЕНИЙ Типов

№ пом	Назначение помещения	Площадь помещ.м²	Кол-во доб.мест	Н+В вр. мест
100	ТАМБУР	19.3		
101	ЗОНА РЕСЕПШН	125.0		
102	ХОЛЛ	47.7		
103	ТАМБУР	4.3		
104	КОРИДОР	15.3		
105	ПОМЕЩЕНИЕ УБОРОЧНОГО ИНВЕНТАРЯ	3.0		
106	САНУЗЕЛ	3.1		
107	КОРИДОР	4.1		
108	СКЛАД	13.9		
109	ЭЛЕКТРОЩИТОВАЯ	15.7		
110	ТАМБУР	2.1		
111	ОФИС	62		
112	САНУЗЕЛ	12.2		
113	ОФИСЫ	437.8		
114	САНУЗЕЛ	16.8		
115	САНУЗЕЛ	16.5		
116	ОФИСЫ	41.6		
117	ТЕХ. ПОМЕЩЕНИЕ	9.6		
Л-1	ЛЕСТНИЦА	30.4		
Л-2	ЛЕСТНИЦА	16.2		
Л-3	ЛЕСТНИЦА	16.2		
	ИТОГО:	1001.2		

Примечания
1 Высота установки "ПИК-11" (h) приведена от уровня уличного покрытия.
2 Размещение "ПИК-11" и углы охвата "ПИК-11" уточнять при монтаже.
3 Отверстия в капитальных стенах, образующихся при прокладке герметизировать.
4 Кабели сети Eternet и напряжением свыше 220В прокладывать раздельно (не менее 50см.).

Изм.	Кол.уч.	Лист	N Док.	Подпись	Дата	*Шифр проекта*
						Здание административного назначения *Адрес объекта*
Разраб.		*				Система охранная телевизионная — Стадия: Р; Лист: 17; Листов:
Н. Контр.		*				План размещения средств охранного ИК-освещения. 1 этаж. — ООО "*"

Формат А1

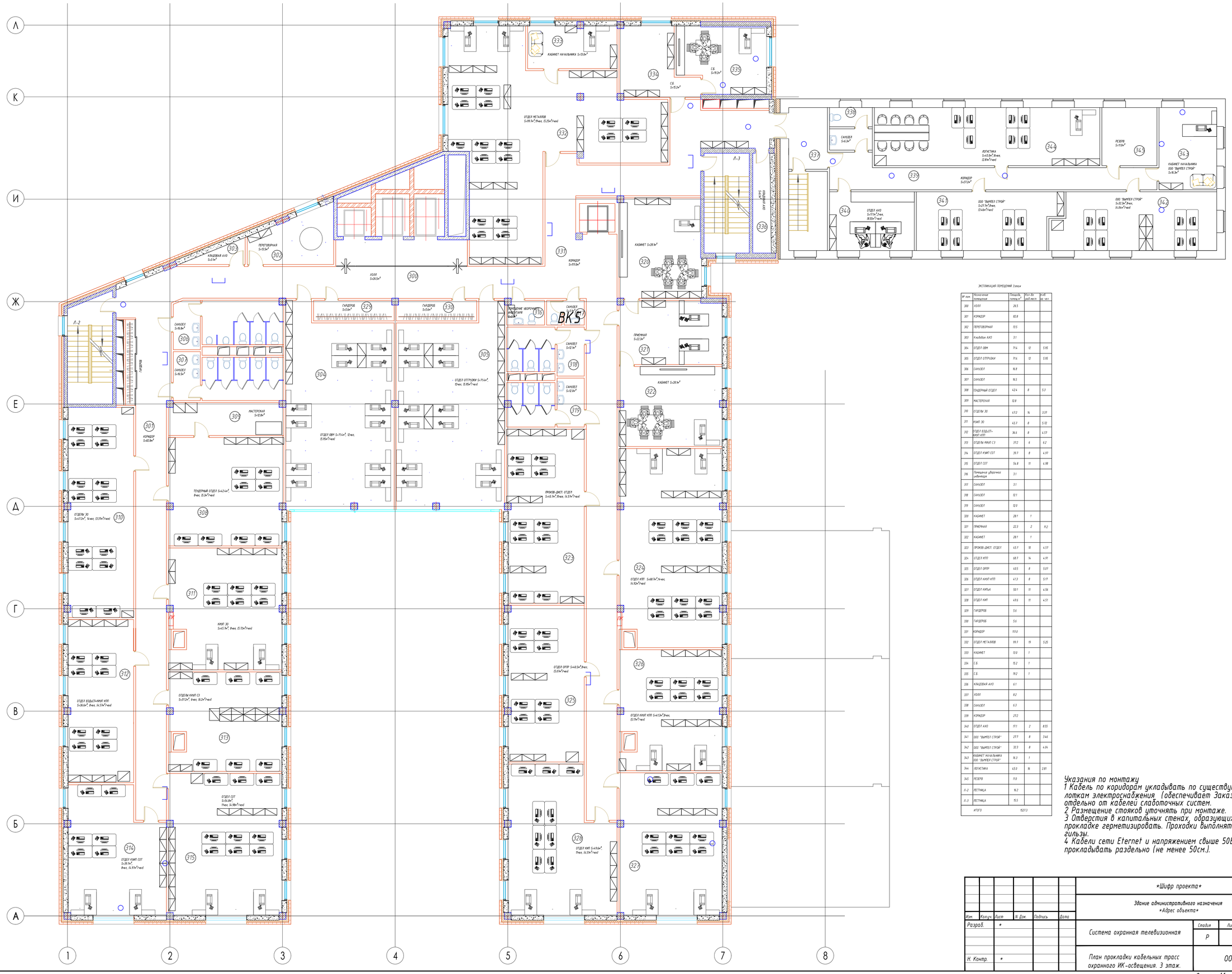

Экспликация помещений 3 этаж

№ пом	Назначение помещения	Площадь помещ.м²	Кол-во раб.мест	м.п. на чел
300	УЗЕЛ	26.5		
301	КОРИДОР	82.8		
302	ПЕРЕГОВОРНАЯ	13.5		
303	Кладовая АХО	3.1		
304	ОТДЕЛ ОВМ	71.4	12	5.95
305	ОТДЕЛ ОТГРУЗКИ	71.4	12	5.95
306	САНУЗЕЛ	16.8		
307	САНУЗЕЛ	16.5		
308	ГОНДЕРНЫЙ ОТДЕЛ	42.4	8	5.3
309	МАСТЕРСКАЯ	12.8		
310	ОТДЕЛЫ ЭО	67.2	14	3.37
311	КИП ЭО	45.7	8	5.72
312	ОТДЕЛ ВЭДС+КИП КПП	36.6	8	4.57
313	ОТДЕЛЫ КИП С3	37.2	6	6.2
314	ОТДЕЛ КИП СОТ	39.7	8	4.97
315	ОТДЕЛ СОТ	54.8	11	4.98
316	Помещение уборочного инвентаря	3.1		
317	САНУЗЕЛ	3.1		
318	САНУЗЕЛ	12.1		
319	САНУЗЕЛ	12.0		
320	КАБИНЕТ	28.1	1	
321	ПРИЕМНАЯ	22.3	2	11.2
322	КАБИНЕТ	28.1	1	
323	ПРОИЗВ.-ДИСП. ОТДЕЛ	43.3	10	4.33
324	ОТДЕЛ КПП	68.7	14	4.91
325	ОТДЕЛ ОПОР	40.5	8	5.07
326	ОТДЕЛ КИП КПП	41.3	8	5.17
327	ОТДЕЛ КИПЦА	50.1	11	4.56
328	ОТДЕЛ КИП	49.6	11	4.51
329	ГАРДЕРОБ	5.6		
330	ГАРДЕРОБ	5.6		
331	КОРИДОР	117.8		
332	ОТДЕЛ МЕТАЛЛОВ	99.9	19	5.25
333	КАБИНЕТ	13.8	1	
334	С.В.	15.2	1	
335	С.В.	19.2	1	
336	КЛАДОВАЯ АХО	6.1		
337	УЗЕЛ	8.2		
338	САНУЗЕЛ	6.3		
339	КОРИДОР	27.2		
340	ОТДЕЛ АХО	17.1	2	8.55
341	ООО "ВЫЧЕЛ СТРОЙ"	27.7	8	3.46
342	ООО "ВЫЧЕЛ СТРОЙ"	32.3	8	4.04
343	КАБИНЕТ НАЧАЛЬНИКА ООО "ВЫЧЕЛ СТРОЙ"	16.3	1	
344	ЛОГИСТИКА	43.0	18	2.81
345	РЕЗЕРВ	17.0		
Л-2	ЛЕСТНИЦА	16.2		
Л-3	ЛЕСТНИЦА	15.5		
ИТОГО		1521.3		

Указания по монтажу
1 Кабель по коридорам укладывать по существующим лоткам электроснабжения (обеспечивает Заказчик) отдельно от кабелей слаботочных систем.
2 Размещение стояков уточнять при монтаже.
3 Отверстия в капитальных стенах, образующихся при прокладке герметизировать. Проходки выполнять через гильзы.
4 Кабели сети Eternet и напряжением свыше 50В прокладывать раздельно (не менее 50см.).

Изм.	Кол.уч.	Лист	N Док.	Подпись	Дата	*Шифр проекта*
						Здание административного назначения *Адрес объекта*
Разраб.		*				Система охранная телевизионная — Стадия: Р; Лист: 18; Листов:
Н. Контр.		*				План прокладки кабельных трасс охранного ИК-освещения. 3 этаж. — ООО "*"

Формат А1